Borg & Beck - BCB6240 - Fuelle, árbol de transmisión

Altura [mm]: 83
Diámetro articulación [mm]: 80
Especificación: Rubber
para un diám. de eje [mm]: 34

Altura [mm]: 83
Diámetro articulación [mm]: 80
Especificación: Rubber
para un diám. de eje [mm]: 34

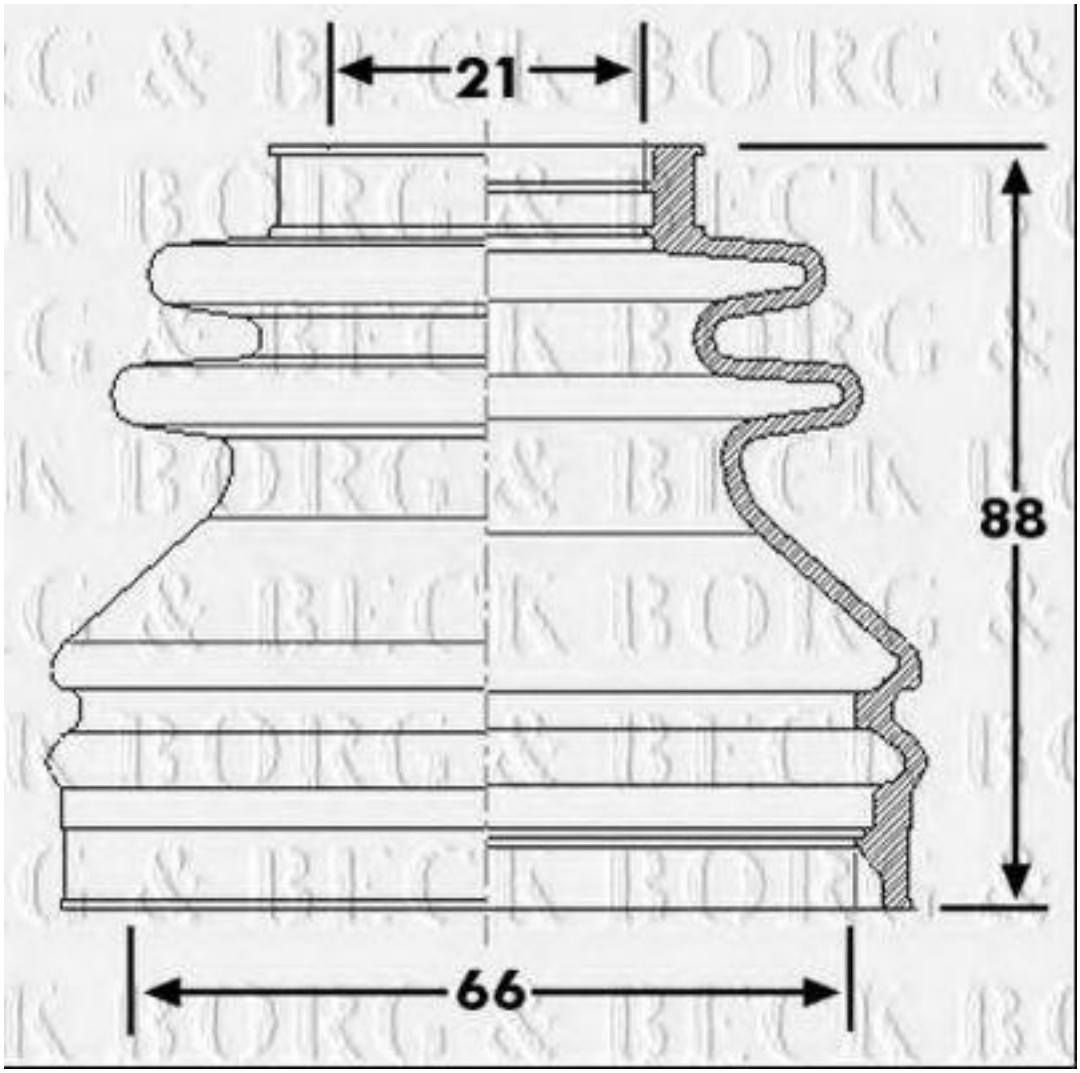

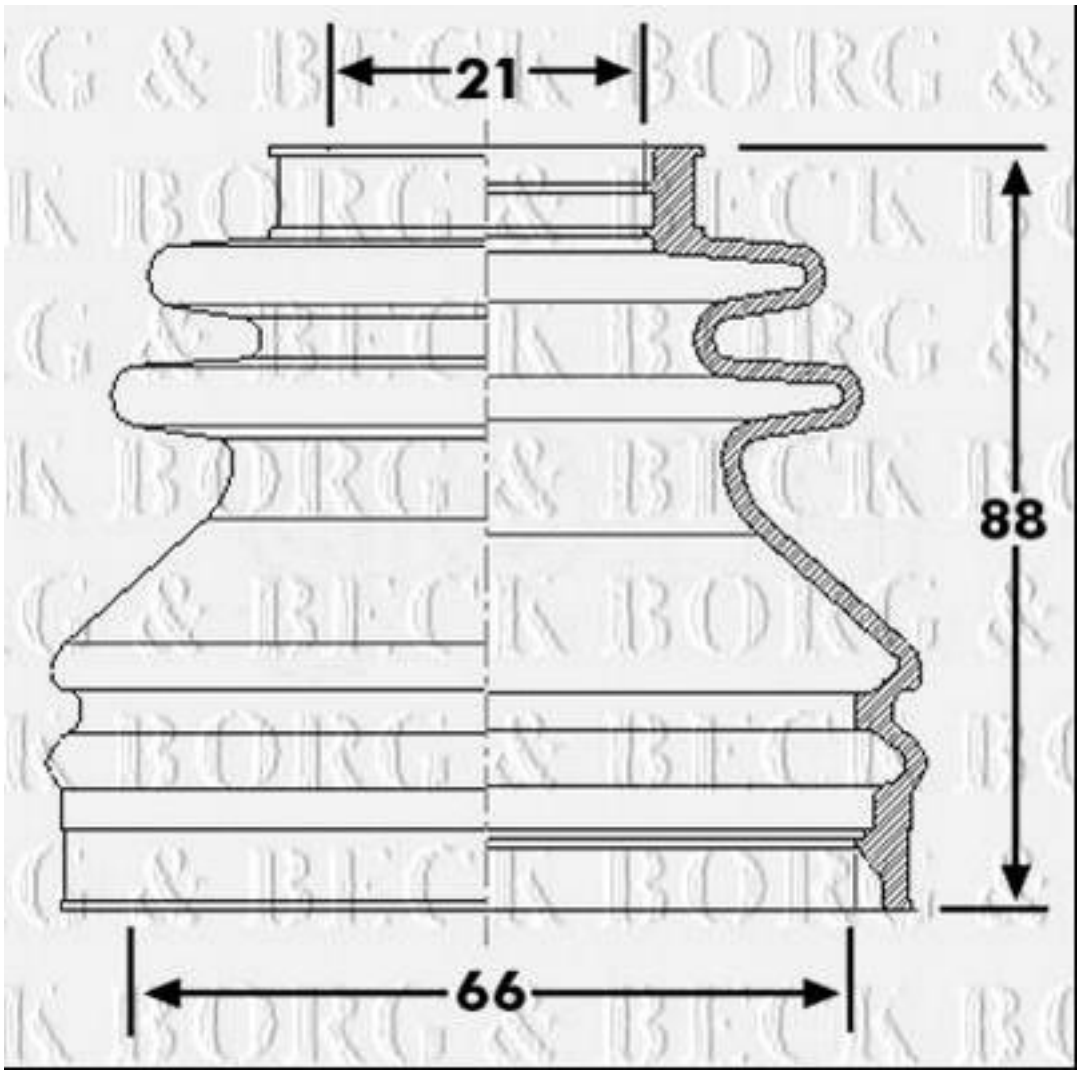
21
88
66

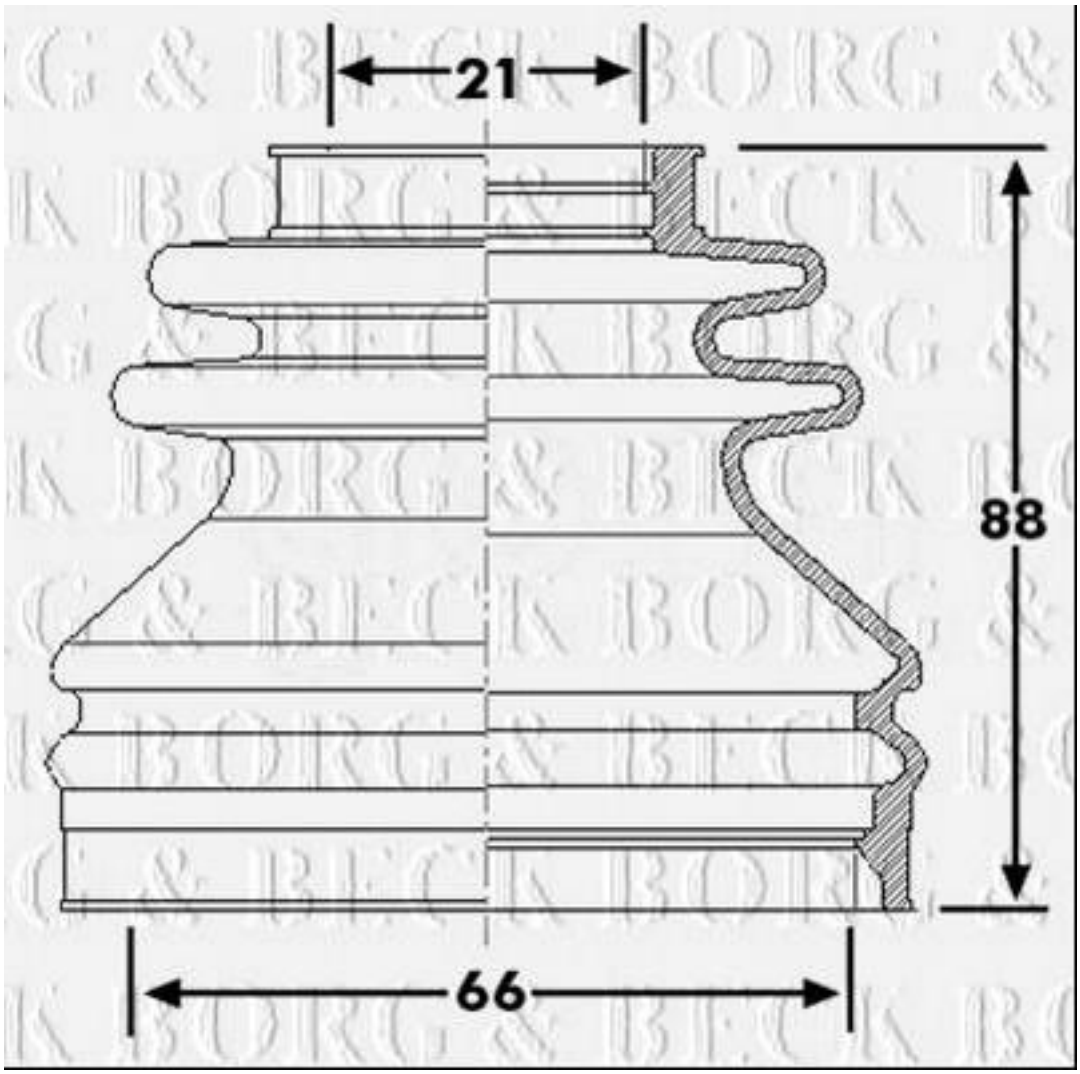
21
88
66