Borg & Beck - BCB6291 - Fuelle, árbol de transmisión

Altura [mm]: 79
Diámetro articulación [mm]: 67
Especificación: Rubber
para un diám. de eje [mm]: 21

Altura [mm]: 79
Diámetro articulación [mm]: 67
Especificación: Rubber
para un diám. de eje [mm]: 21

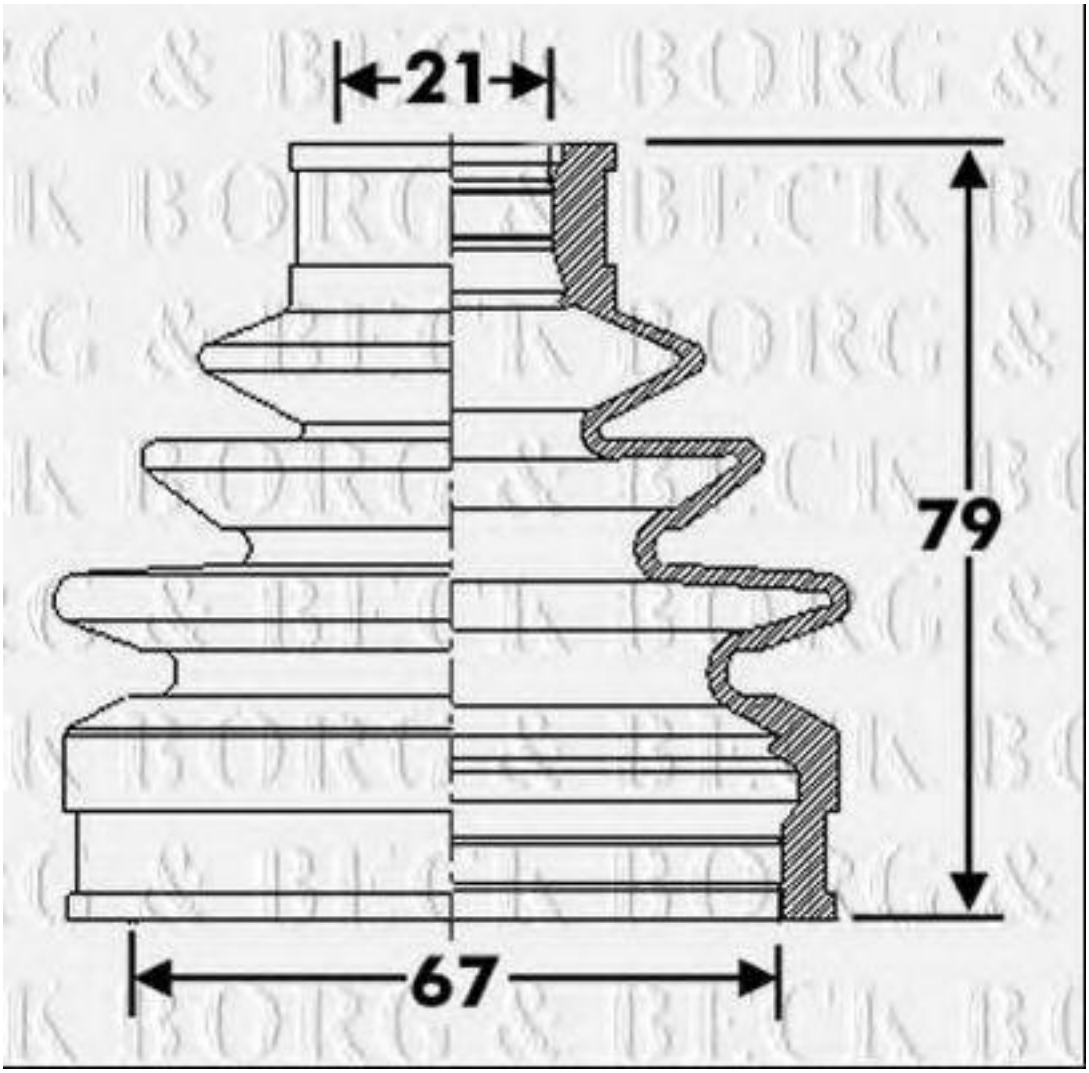

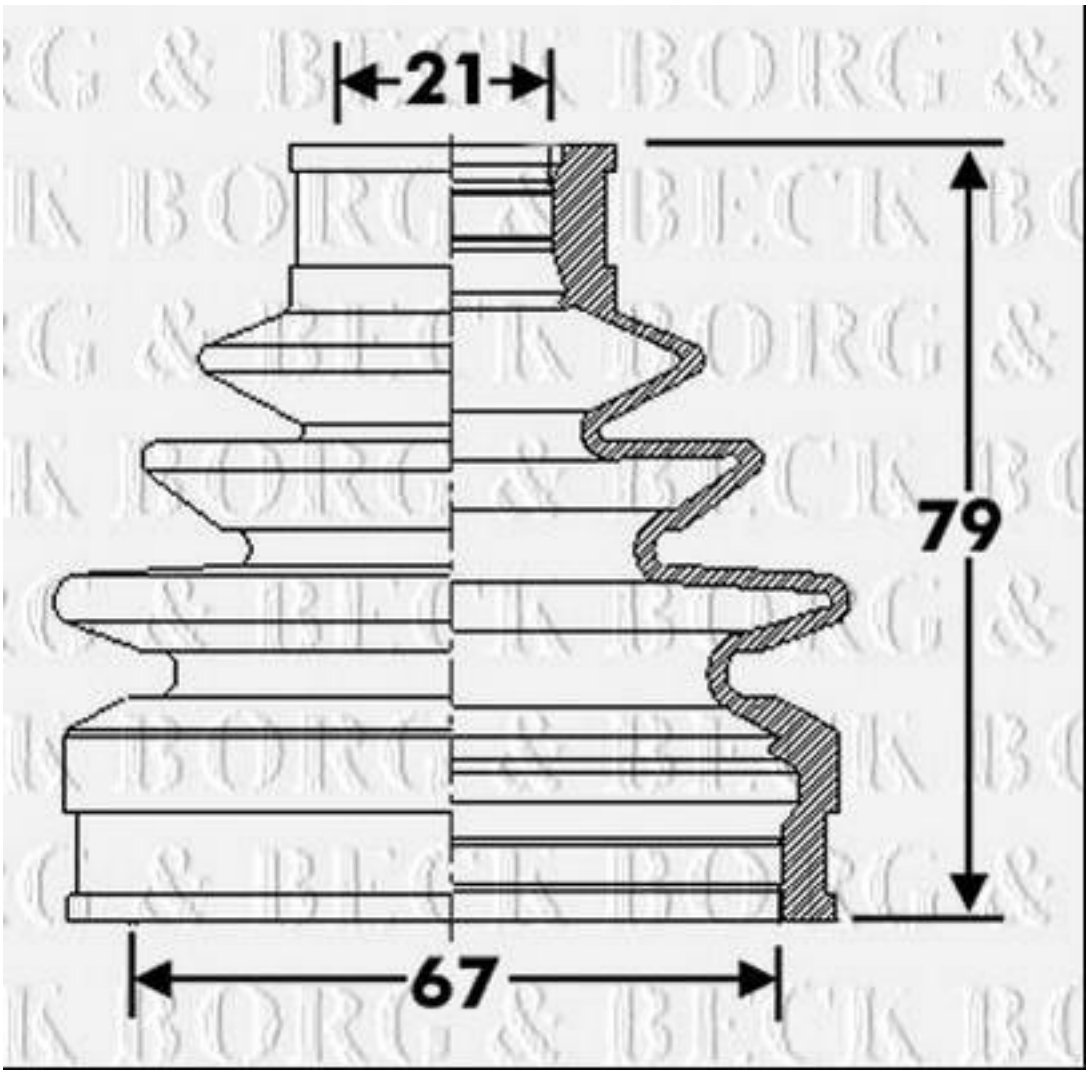
21
79
67

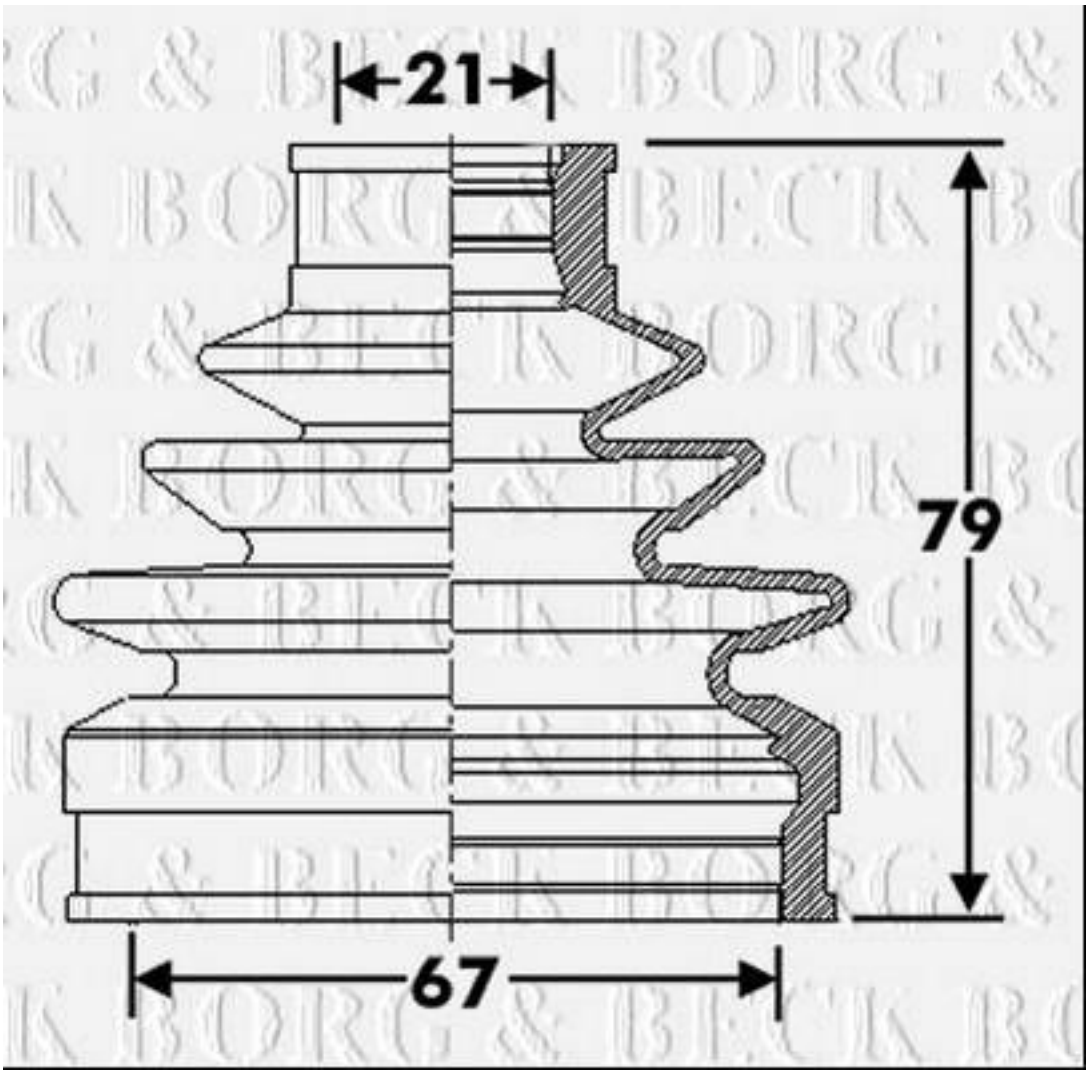
21
79
67