Borg & Beck - BCB6296 - Fuelle, árbol de transmisión

Altura [mm]: 75
Diámetro articulación [mm]: 84
Especificación: Rubber
para un diám. de eje [mm]: 28

Altura [mm]: 75
Diámetro articulación [mm]: 84
Especificación: Rubber
para un diám. de eje [mm]: 28

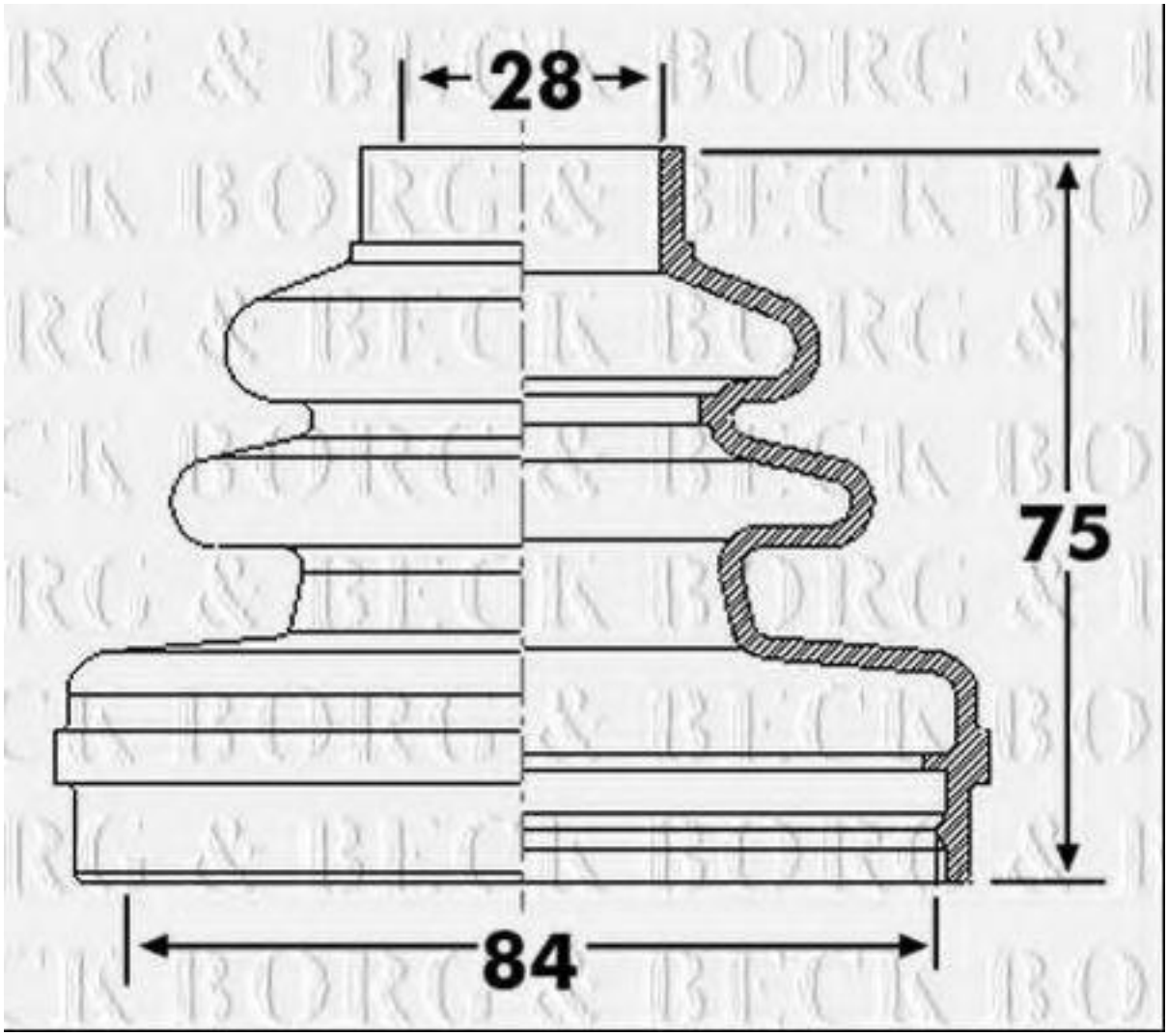

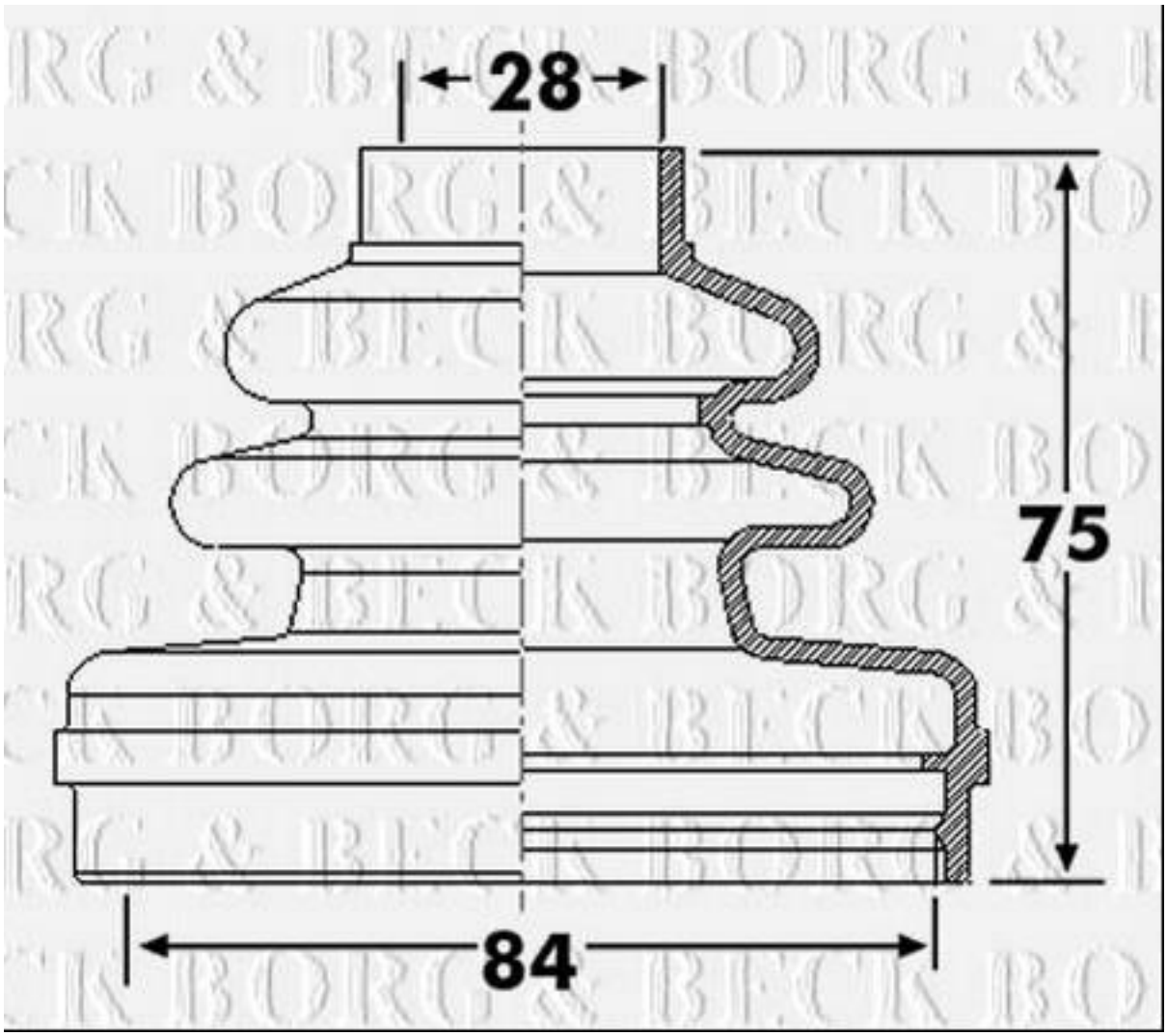
28
75
84

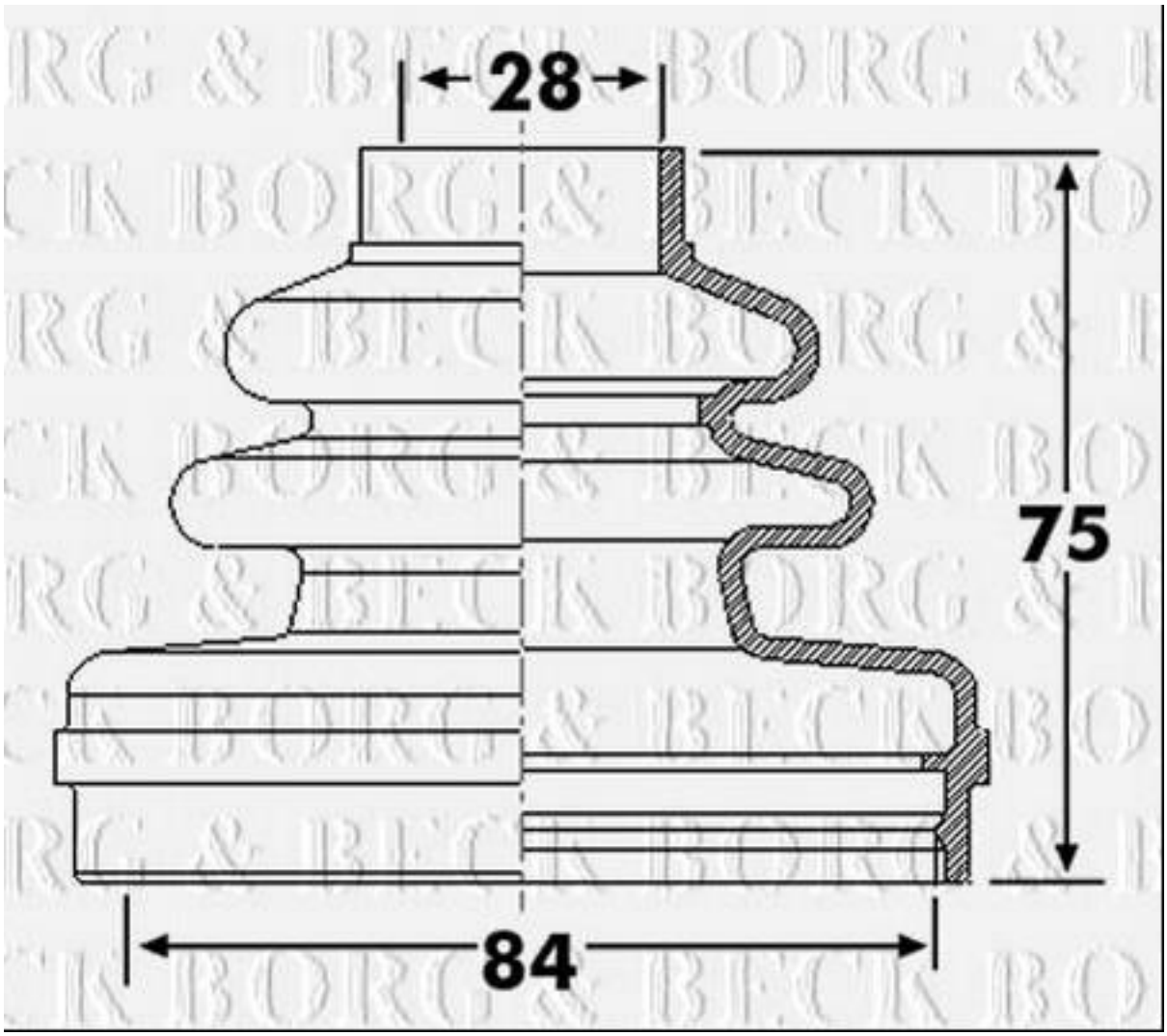
28
75
84