Borg & Beck - BCB6302 - Fuelle, árbol de transmisión

Altura [mm]: 76
Diámetro articulación [mm]: 58
Especificación: Rubber
para un diám. de eje [mm]: 16

Altura [mm]: 76
Diámetro articulación [mm]: 58
Especificación: Rubber
para un diám. de eje [mm]: 16

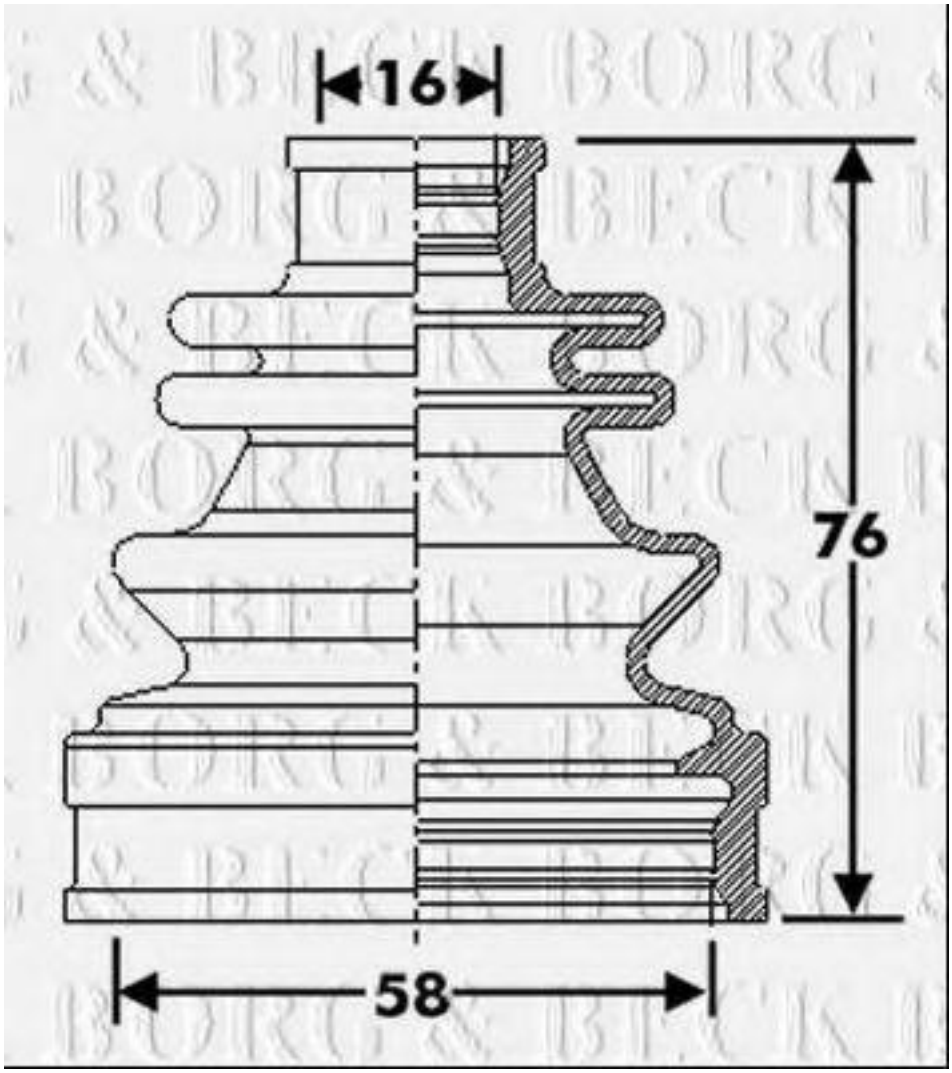

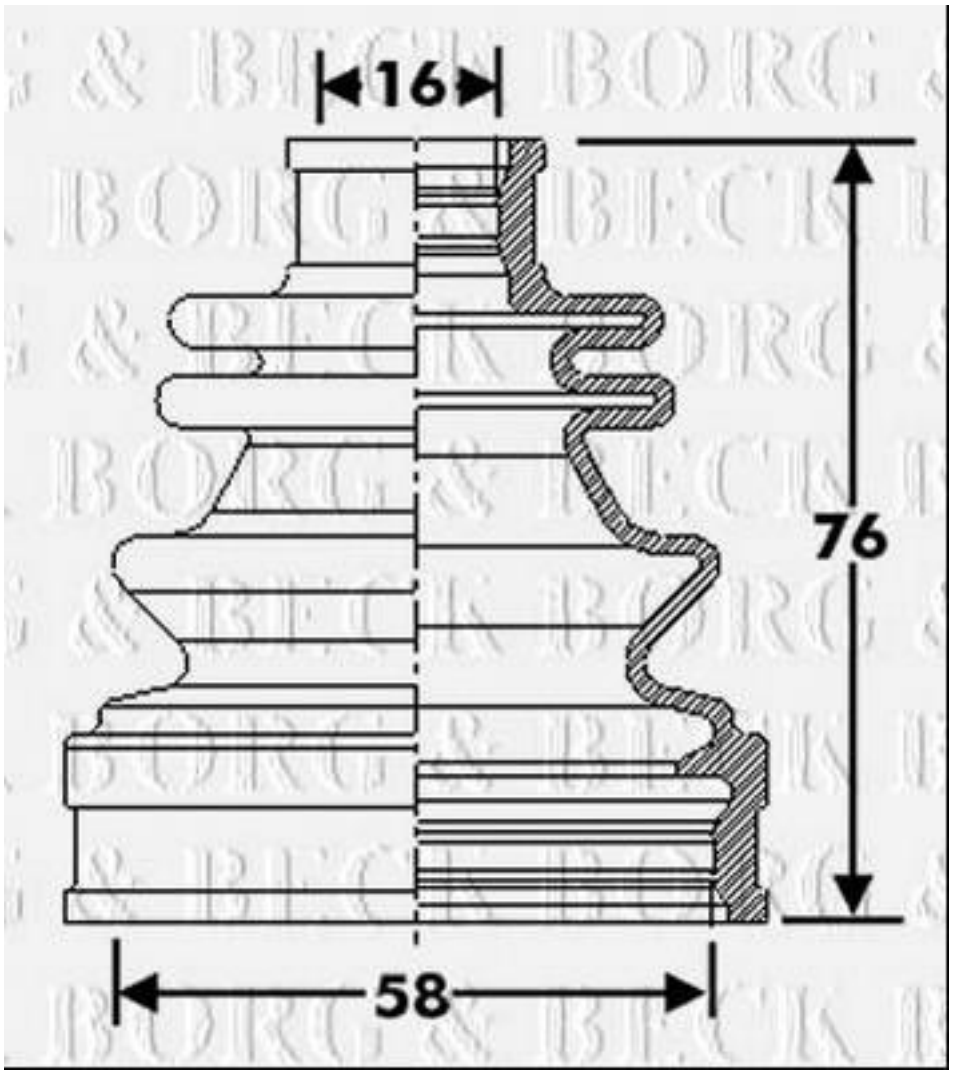
16
76
58

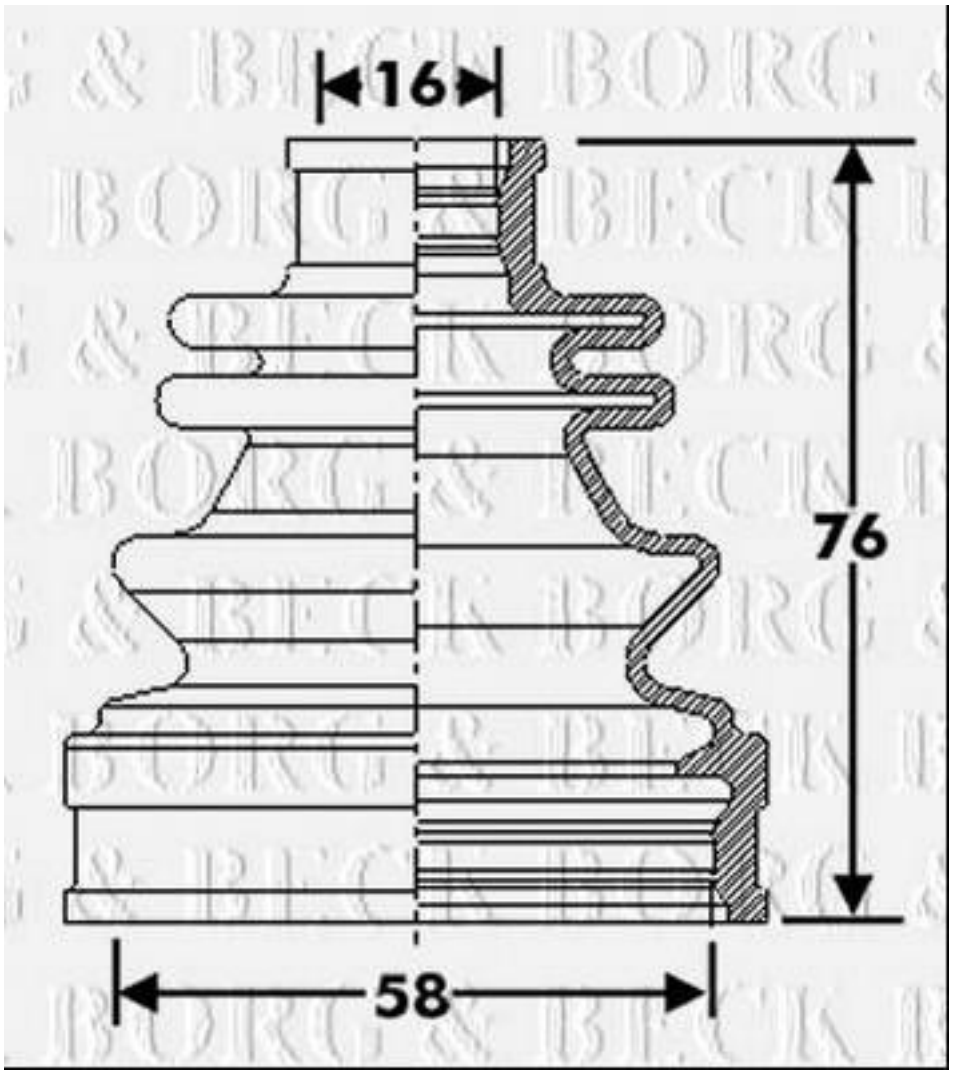
16
76
58