Borg & Beck - BCB6304 - Fuelle, árbol de transmisión

Altura [mm]: 103
Diámetro articulación [mm]: 70
Especificación: Rubber
Especificación: Without sleeve
para un diám. de eje [mm]: 23

Altura [mm]: 103
Diámetro articulación [mm]: 70
Especificación: Rubber
Especificación: Without sleeve
para un diám. de eje [mm]: 23

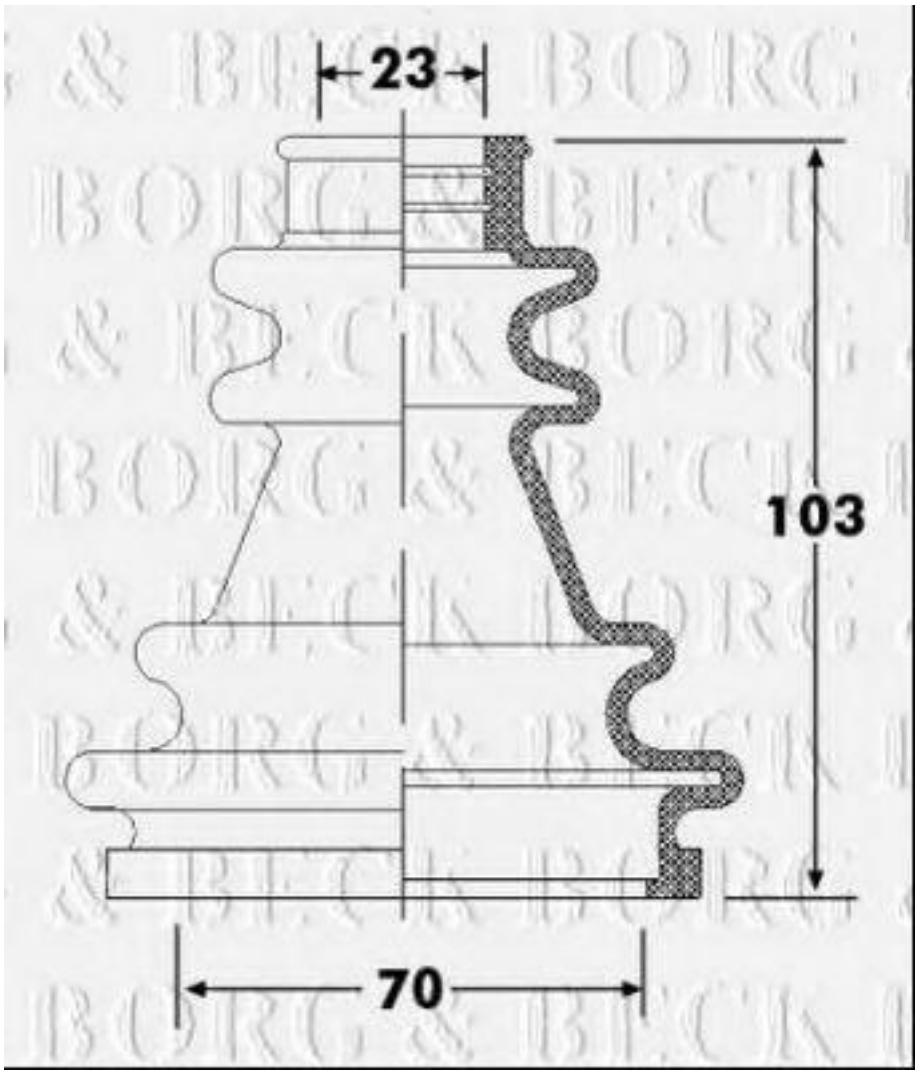

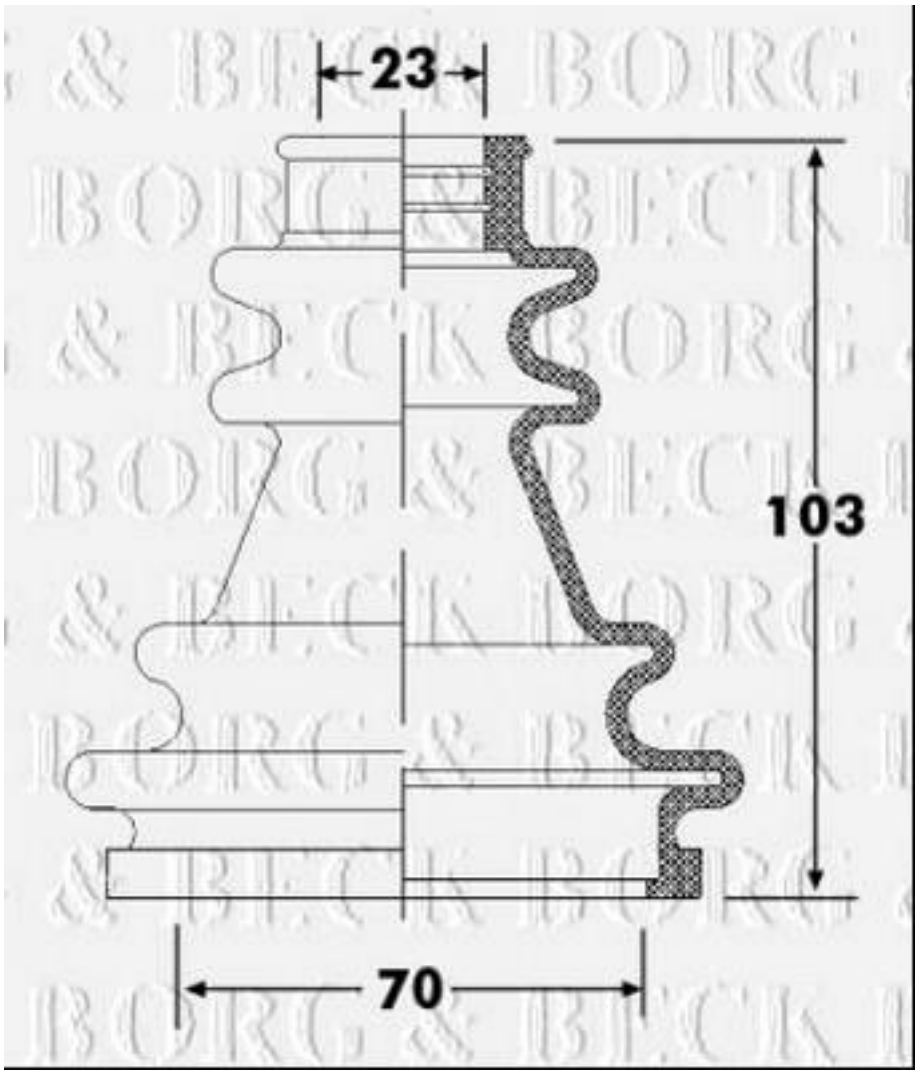
23
103
70

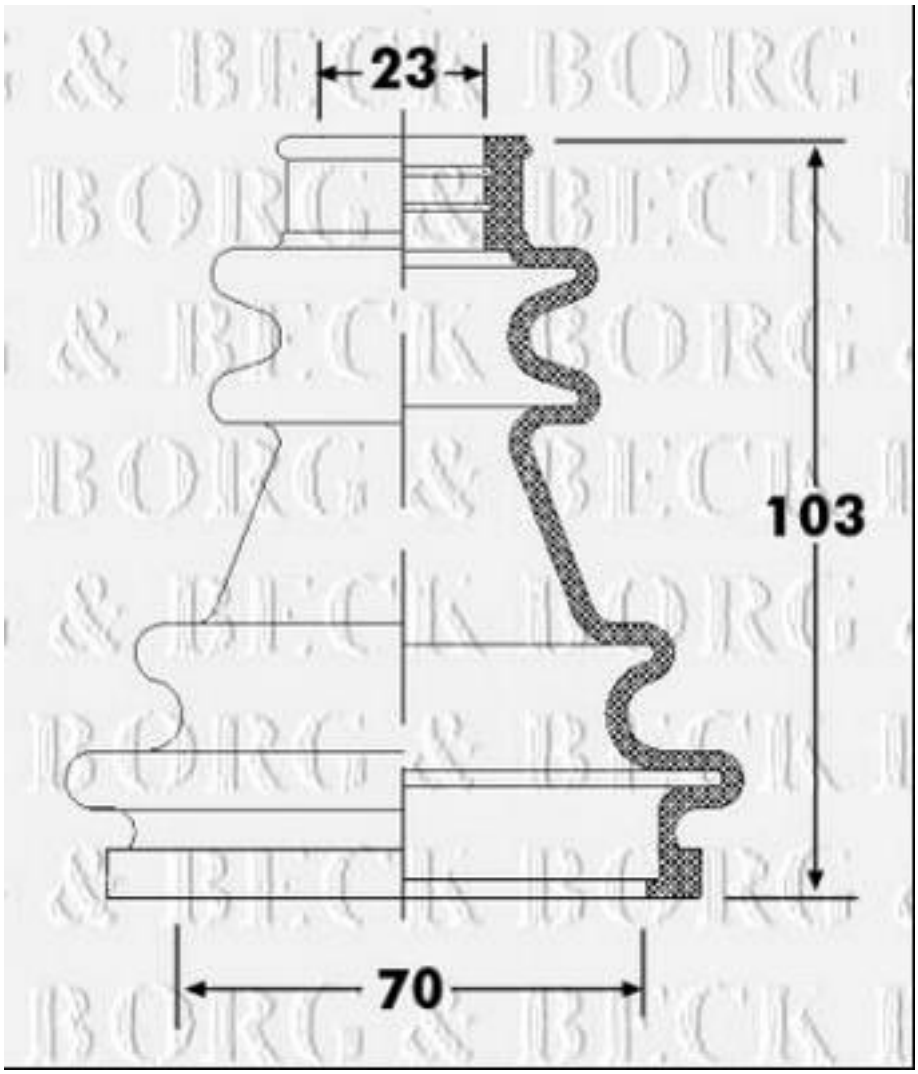
23
103
70