Borg & Beck - BCB6306 - Fuelle, árbol de transmisión

Altura [mm]: 83
Diámetro articulación [mm]: 54
Especificación: Rubber
para un diám. de eje [mm]: 18

Altura [mm]: 83
Diámetro articulación [mm]: 54
Especificación: Rubber
para un diám. de eje [mm]: 18

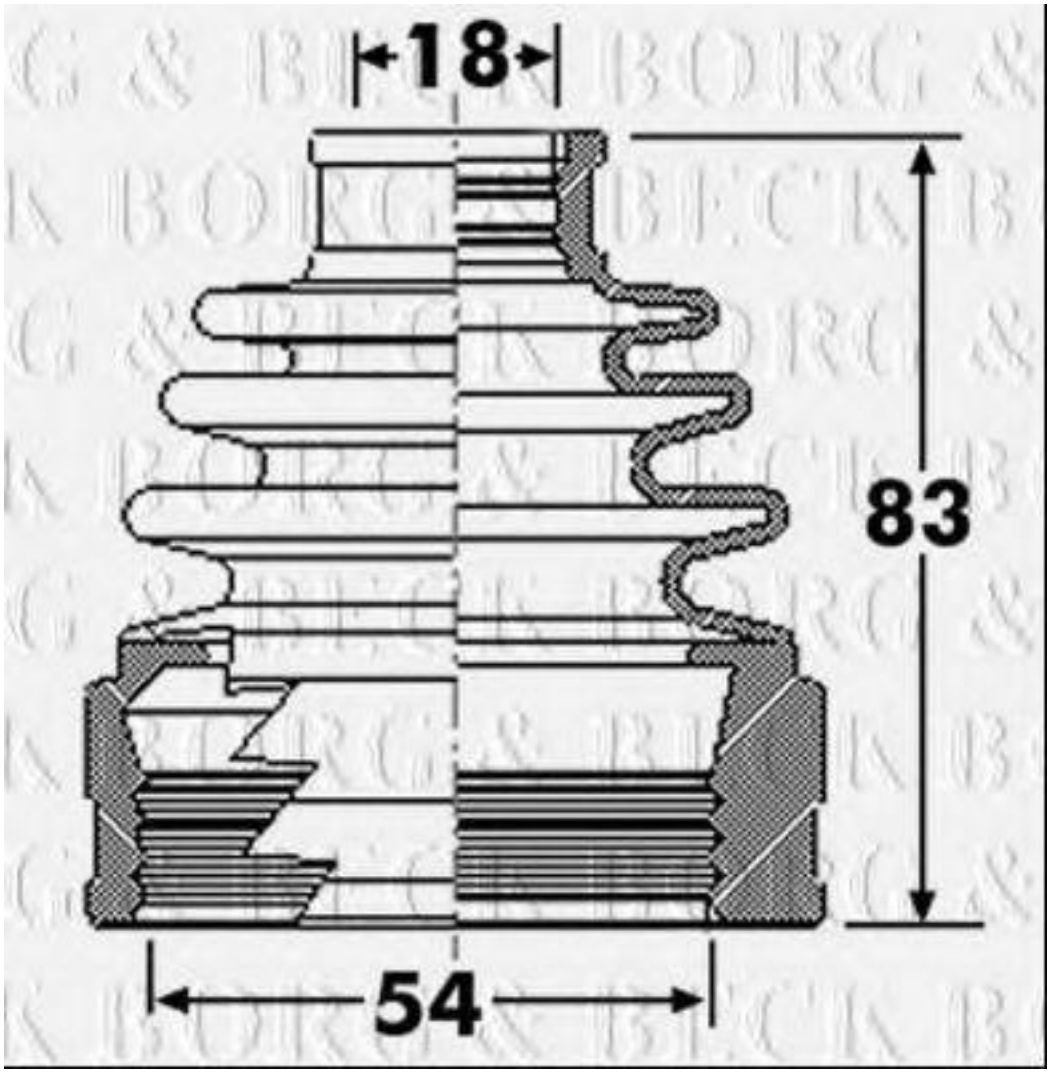

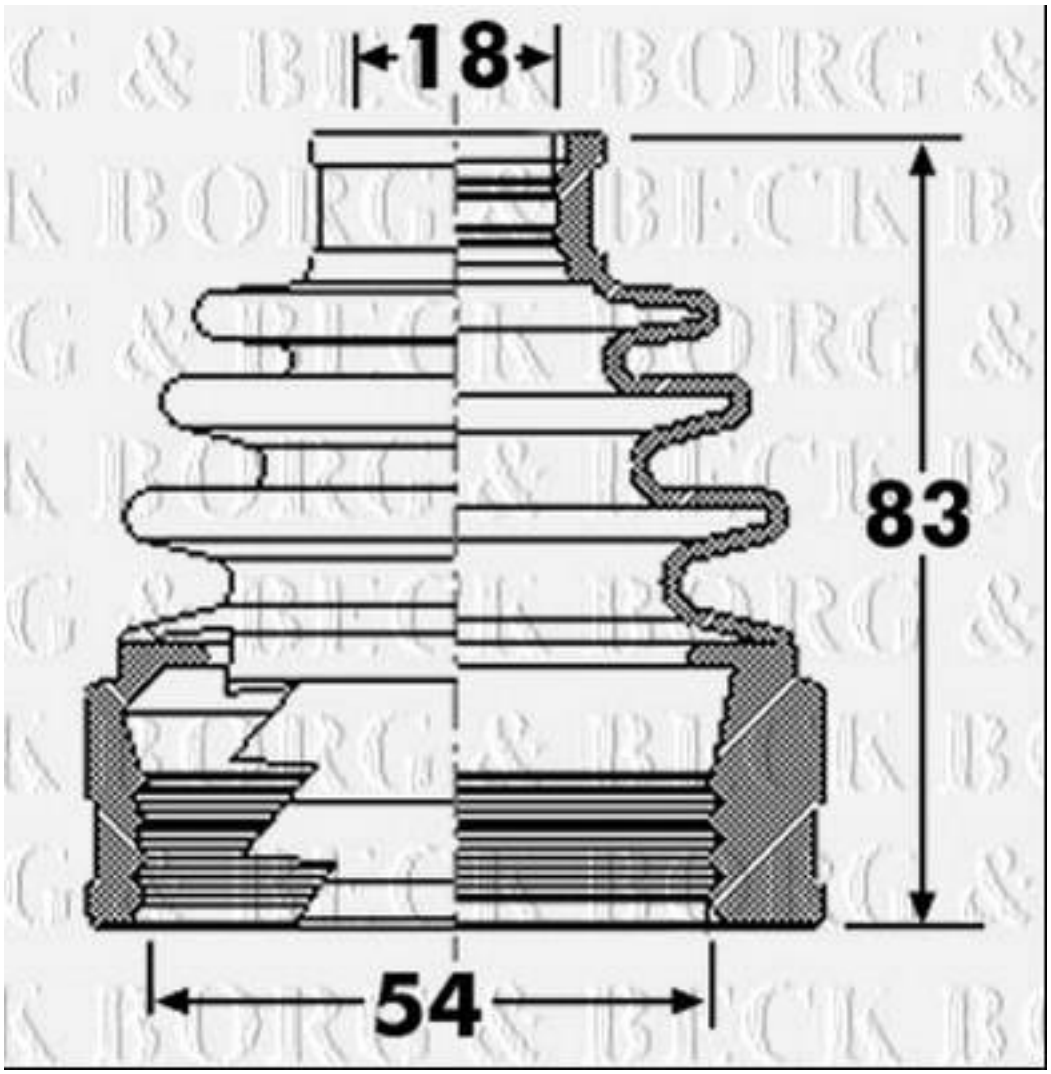
18
83
54

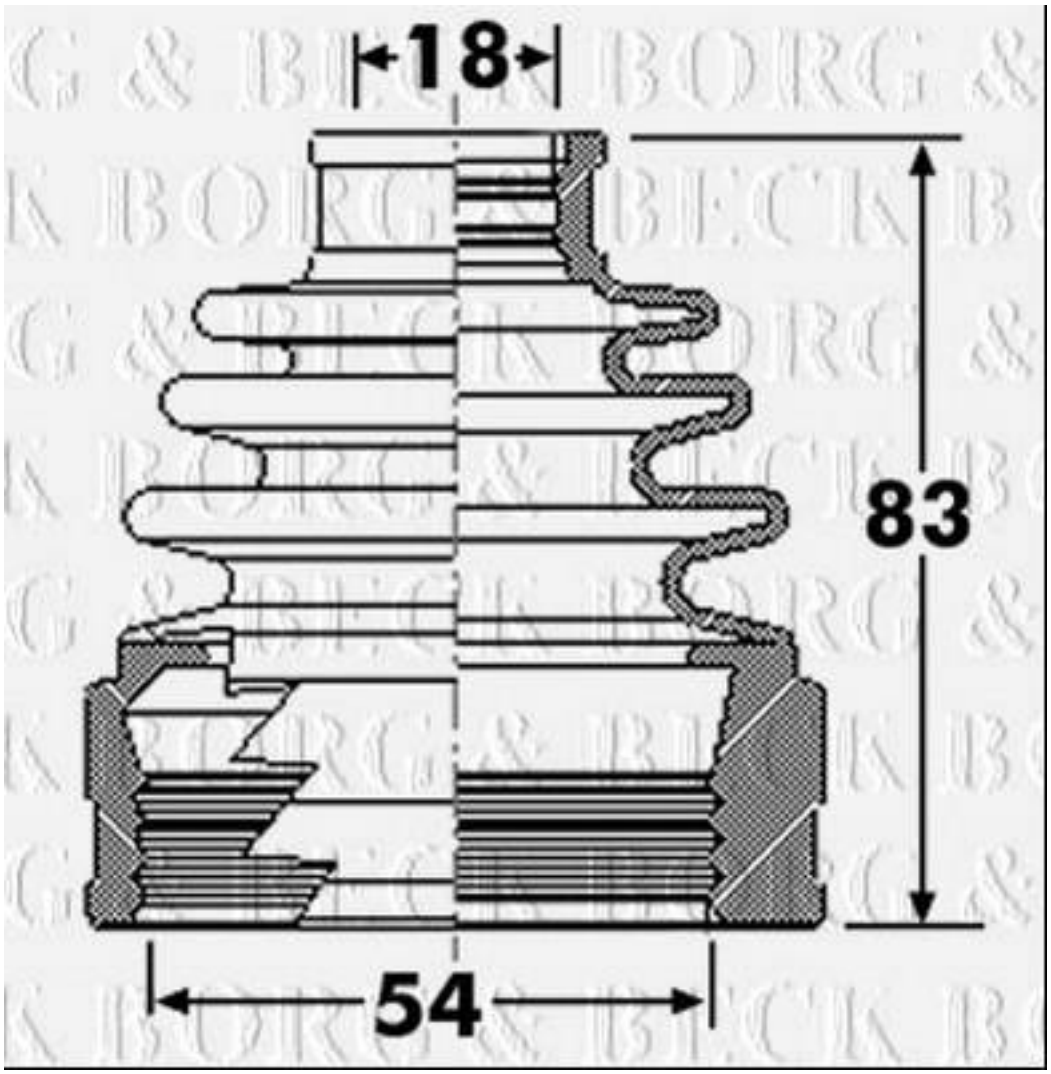
18
83
54