Borg & Beck - BKB1141 - Cable de accionamiento, freno de estacionamiento

Longitud 1 [mm]: 170
Nº de componente: FKB1

Longitud 1 [mm]: 170
Nº de componente: FKB1

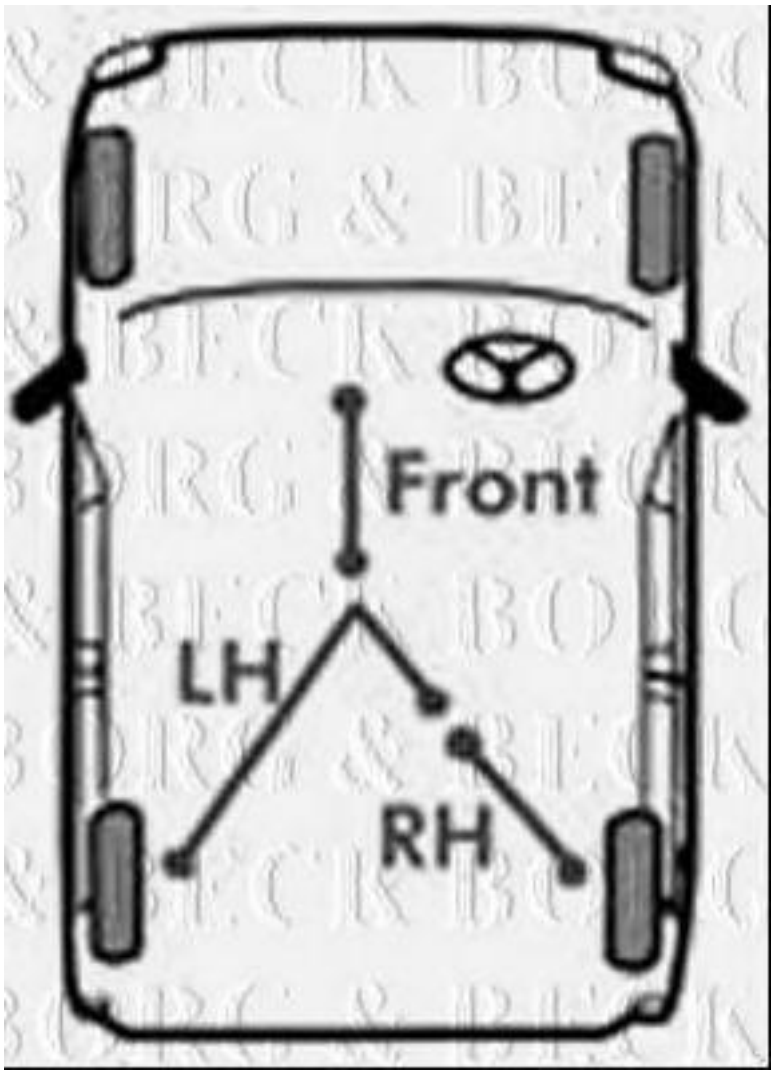

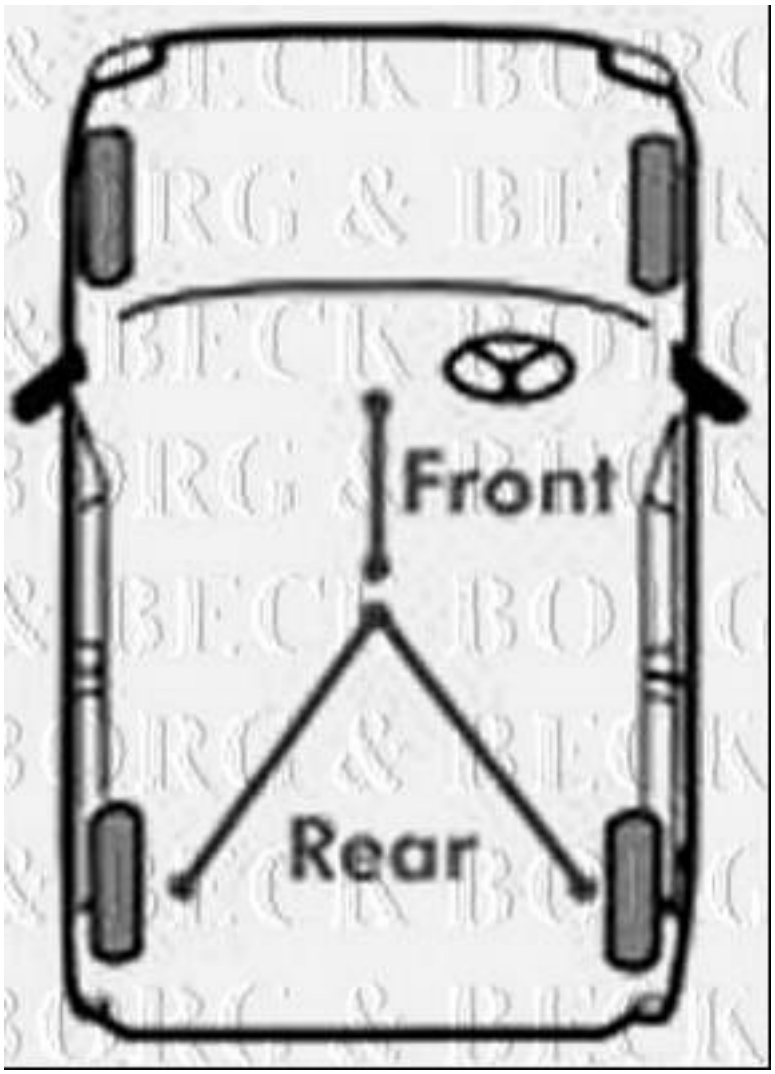
Front
Rear

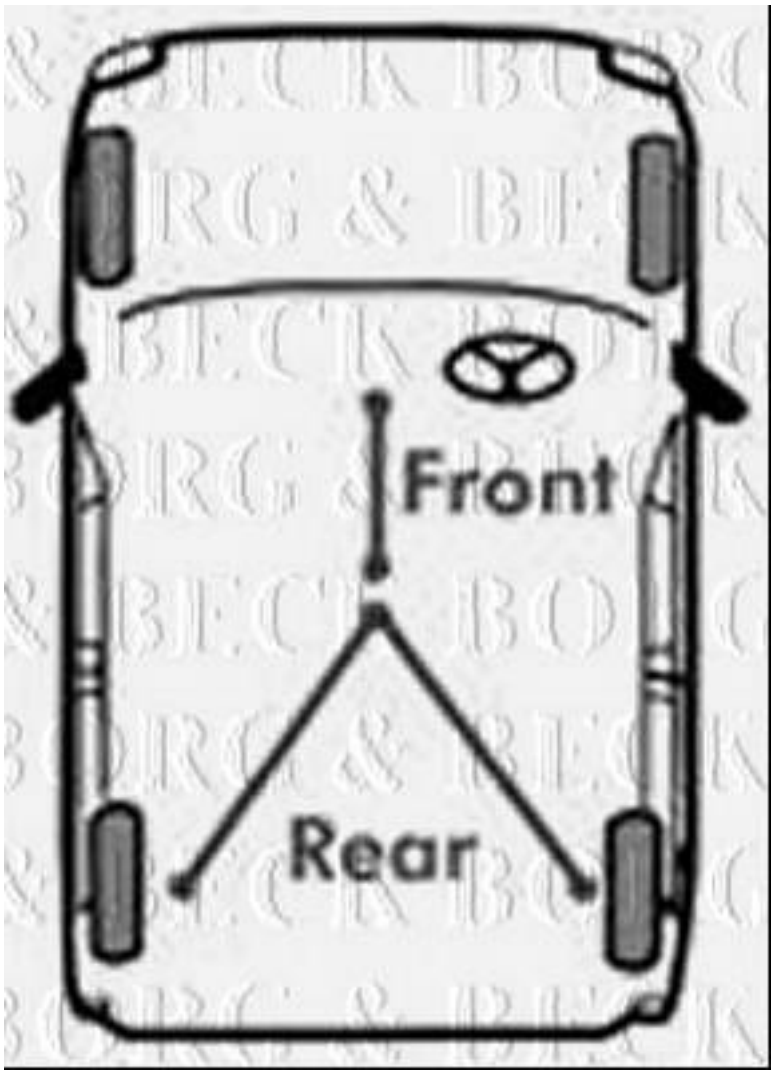
Front
Rear