Borg & Beck - BKB1160 - Cable de accionamiento, freno de estacionamiento

Longitud [mm]: 1585

Longitud [mm]: 1585

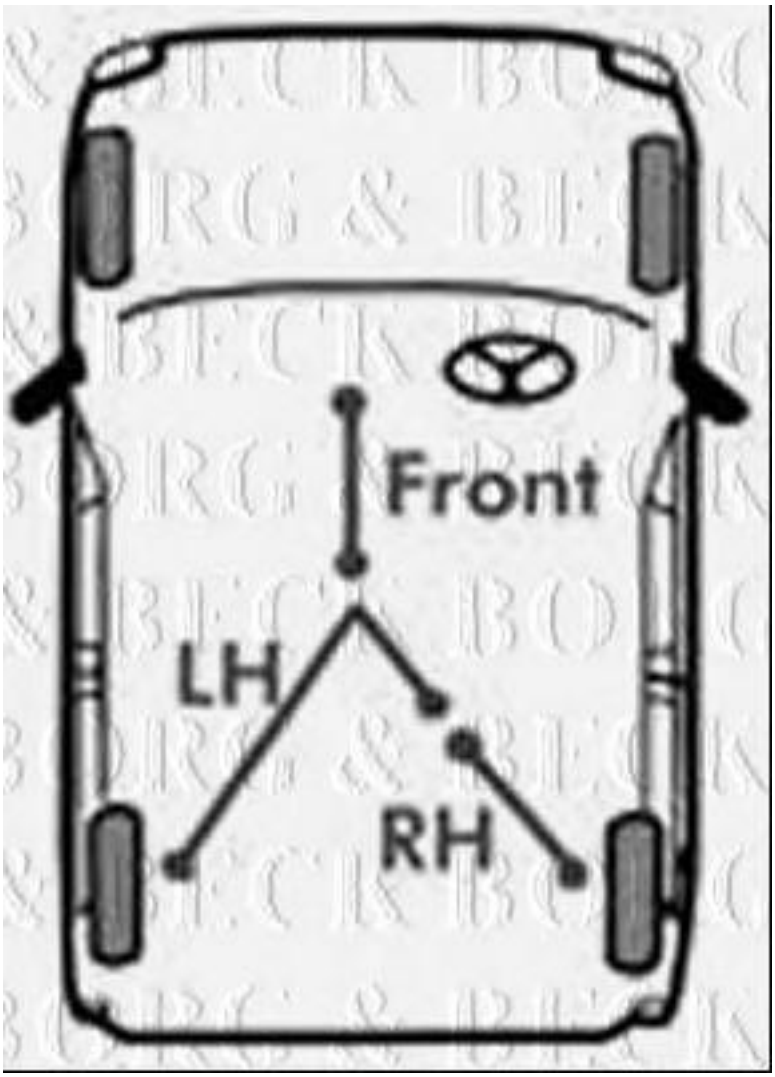

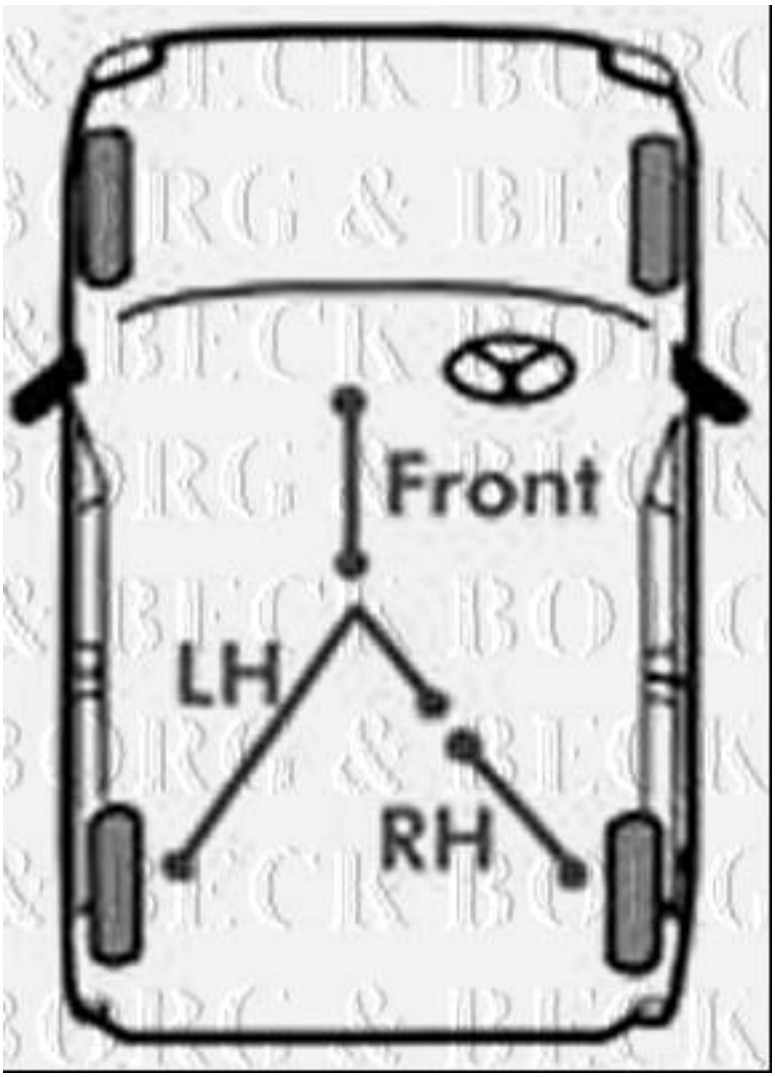
Front
LH
RH

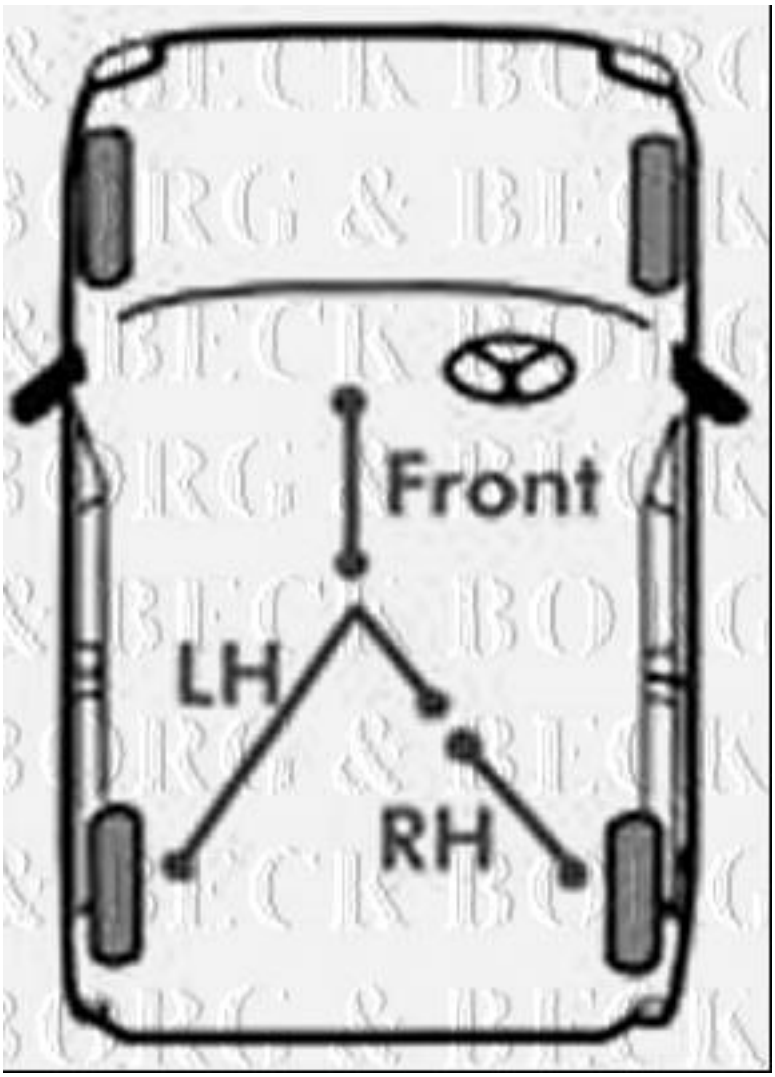
Front
LH
RH