Borg & Beck - BKB1164 - Cable de accionamiento, freno de estacionamiento

Longitud 1 [mm]: 2130

Longitud 1 [mm]: 2130

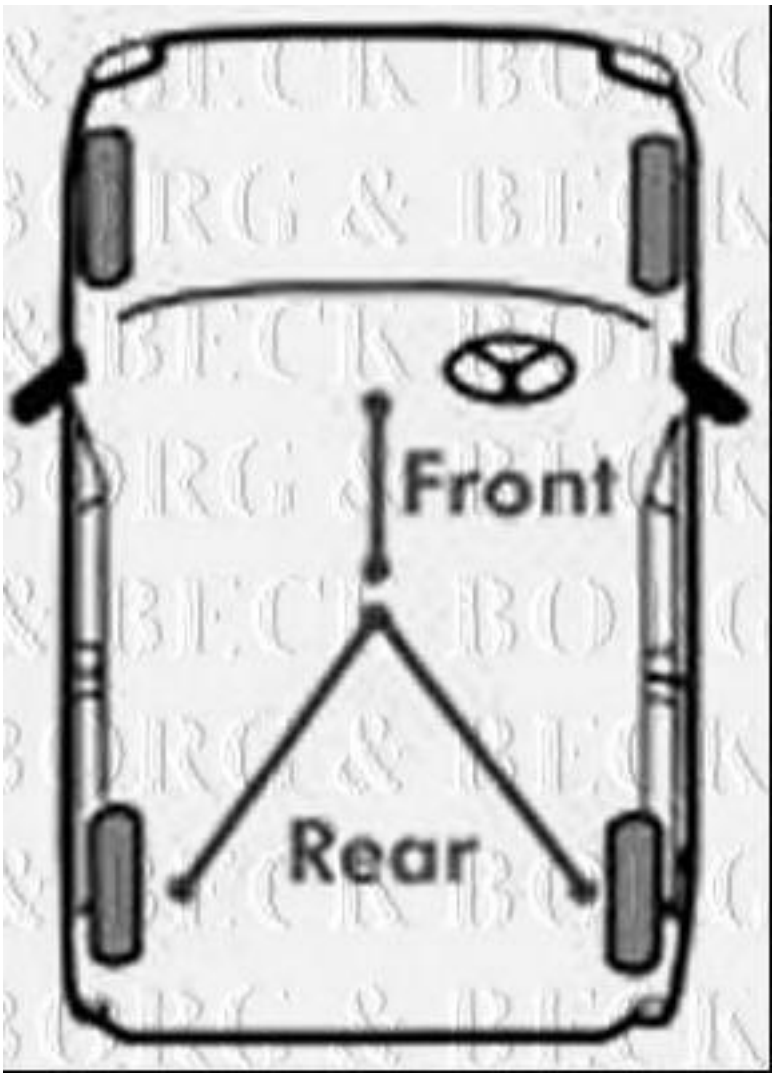

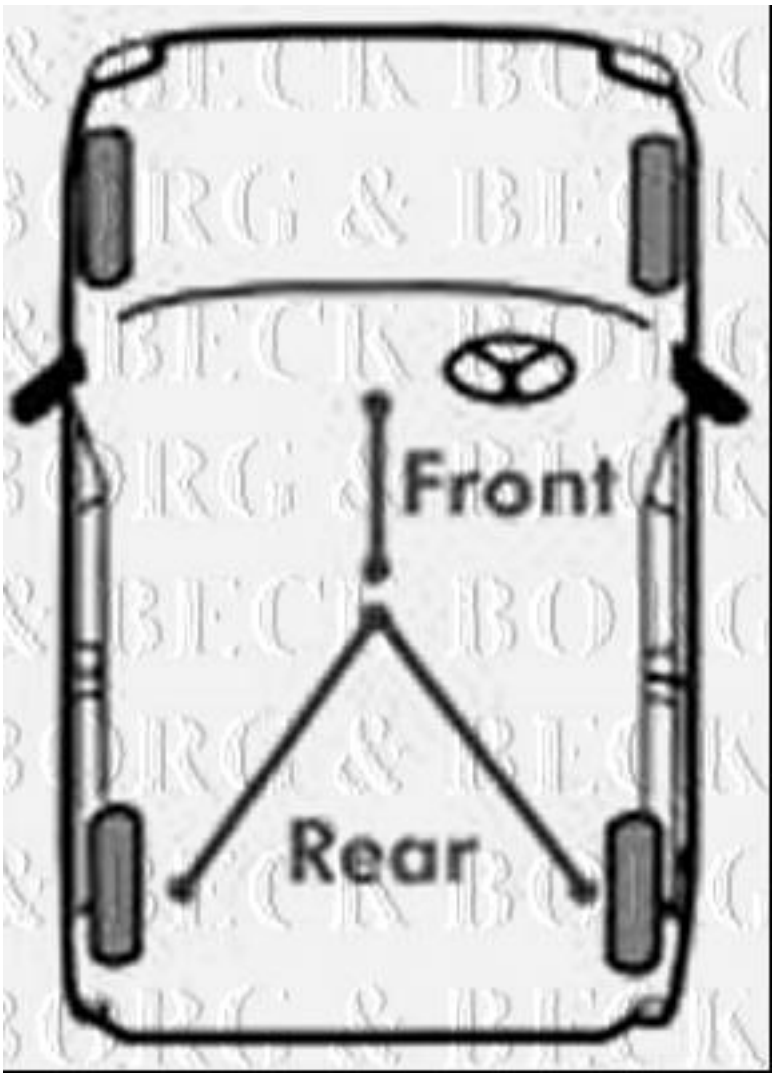
Front
Rear

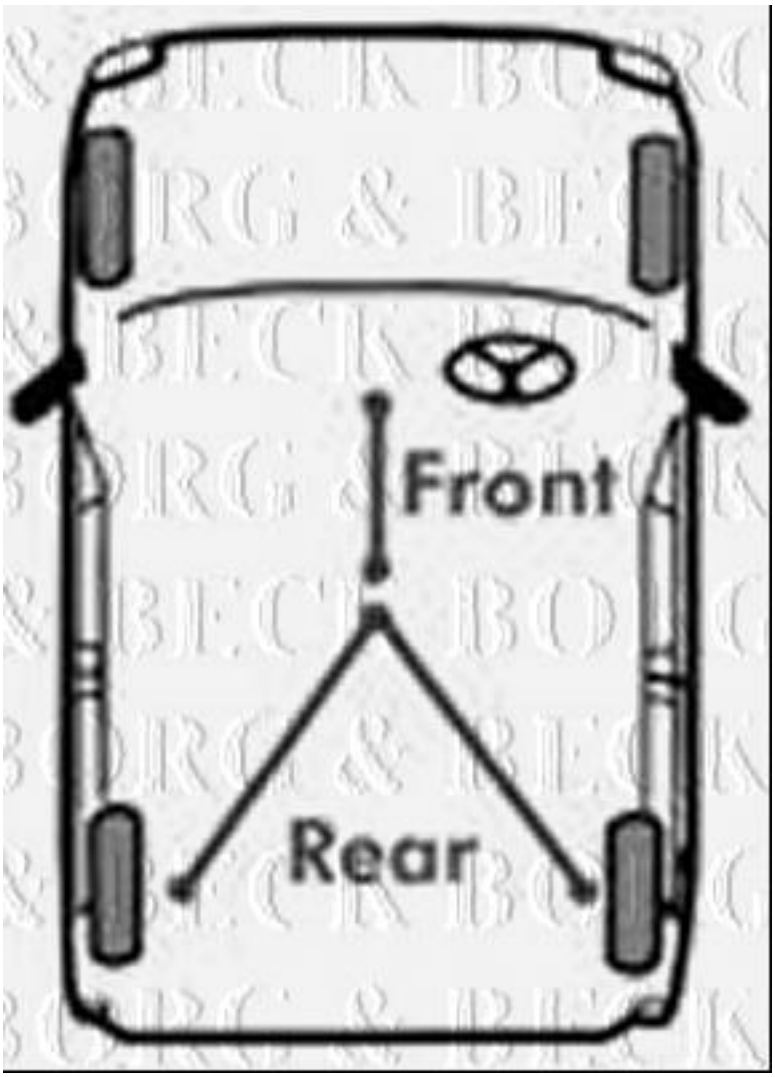
Front
Rear