Borg & Beck - BKB1209 - Cable de accionamiento, freno de estacionamiento

Longitud 1 [mm]: 2675

Longitud 1 [mm]: 2675

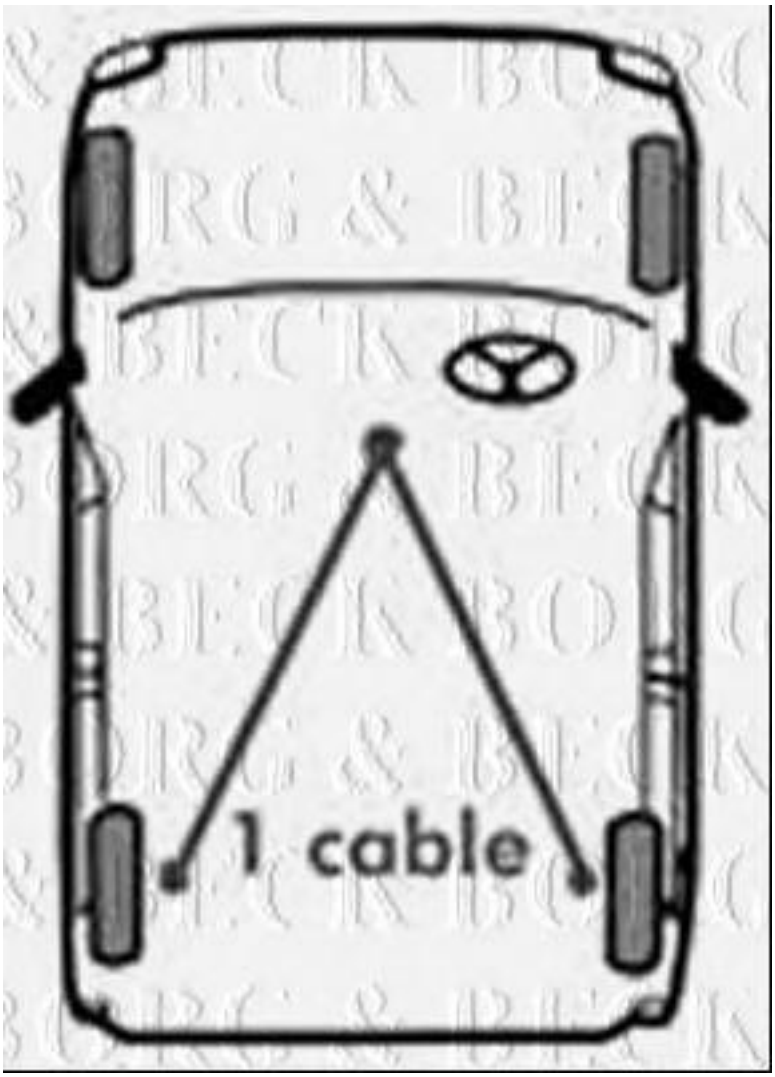

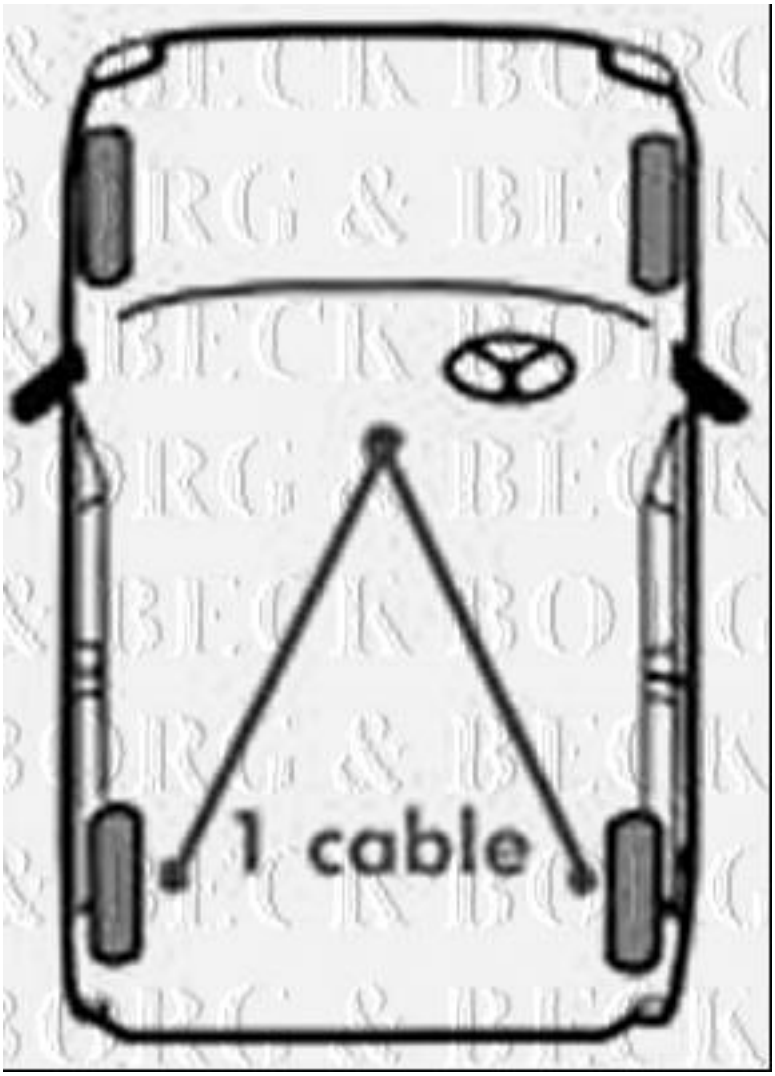
1 cable

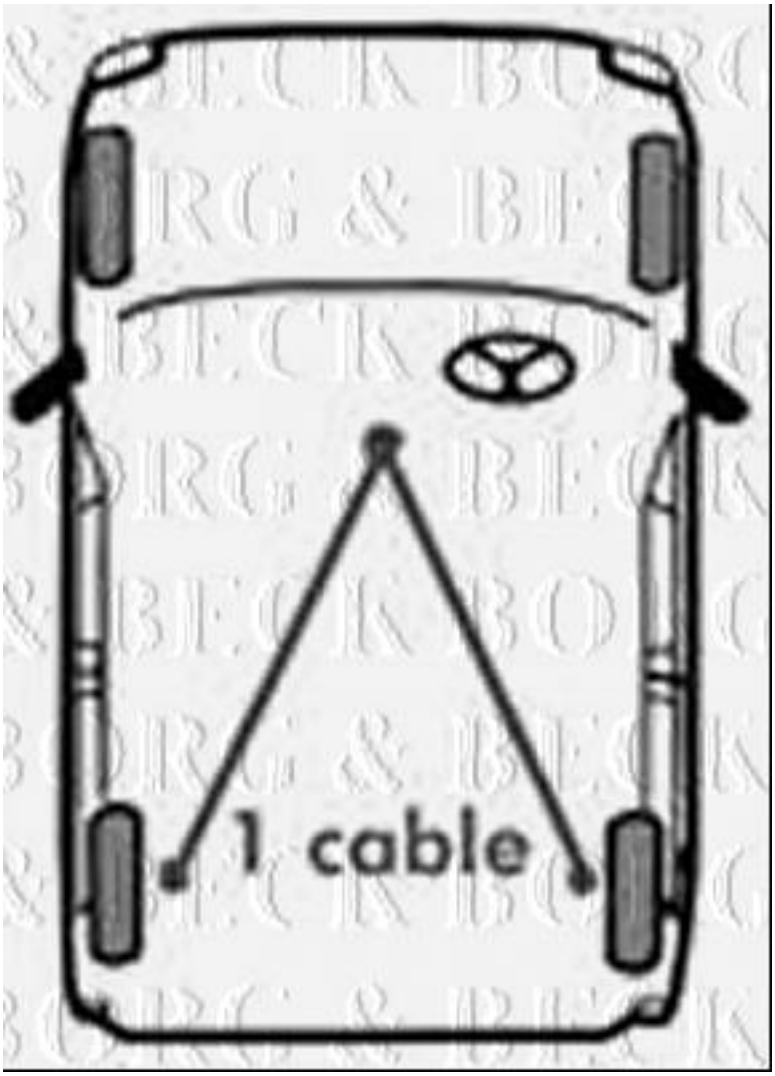
1 cable