Borg & Beck - BKB1331 - Cable de accionamiento, freno de estacionamiento

Longitud 1 [mm]: 2385

Longitud 1 [mm]: 2385

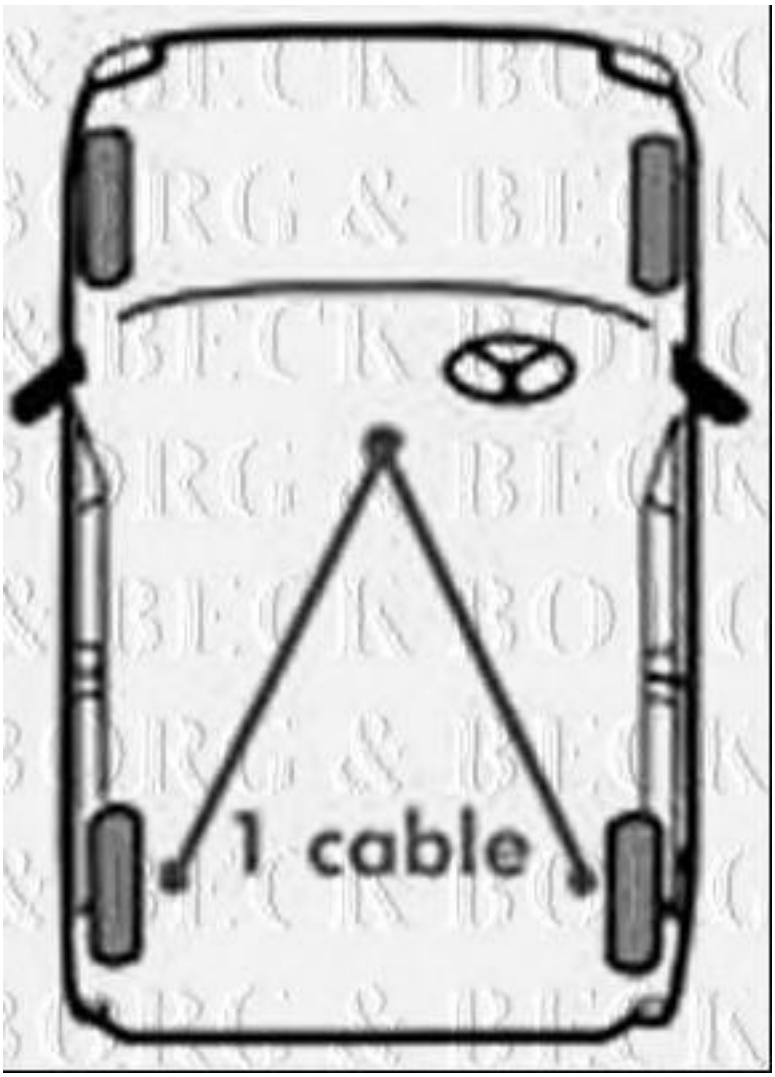

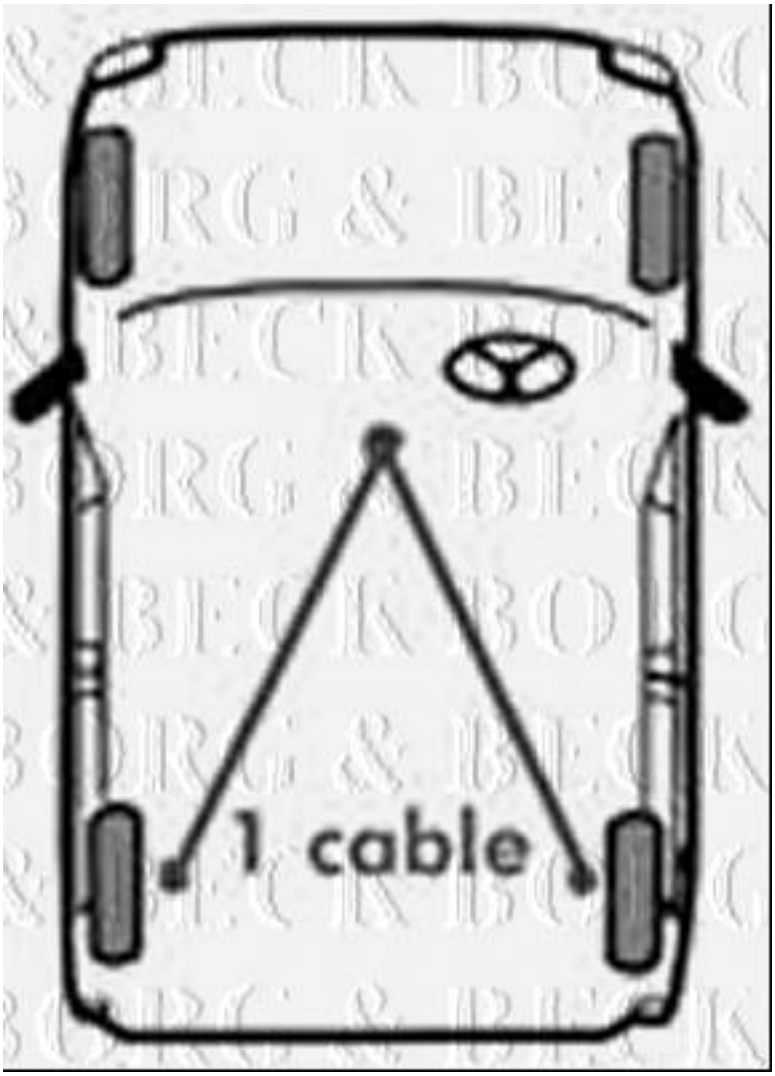
1 cable

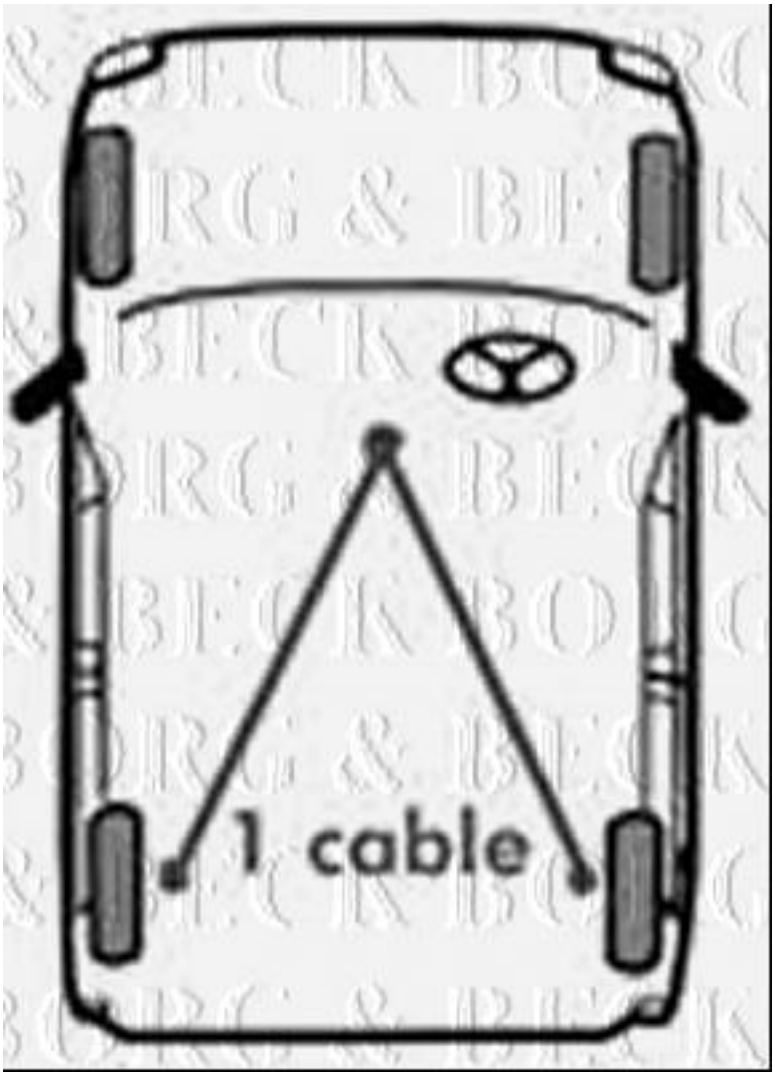
1 cable