Borg & Beck - BKB1438 - Cable de accionamiento, freno de estacionamiento

Longitud 1 [mm]: 923

Longitud 1 [mm]: 923

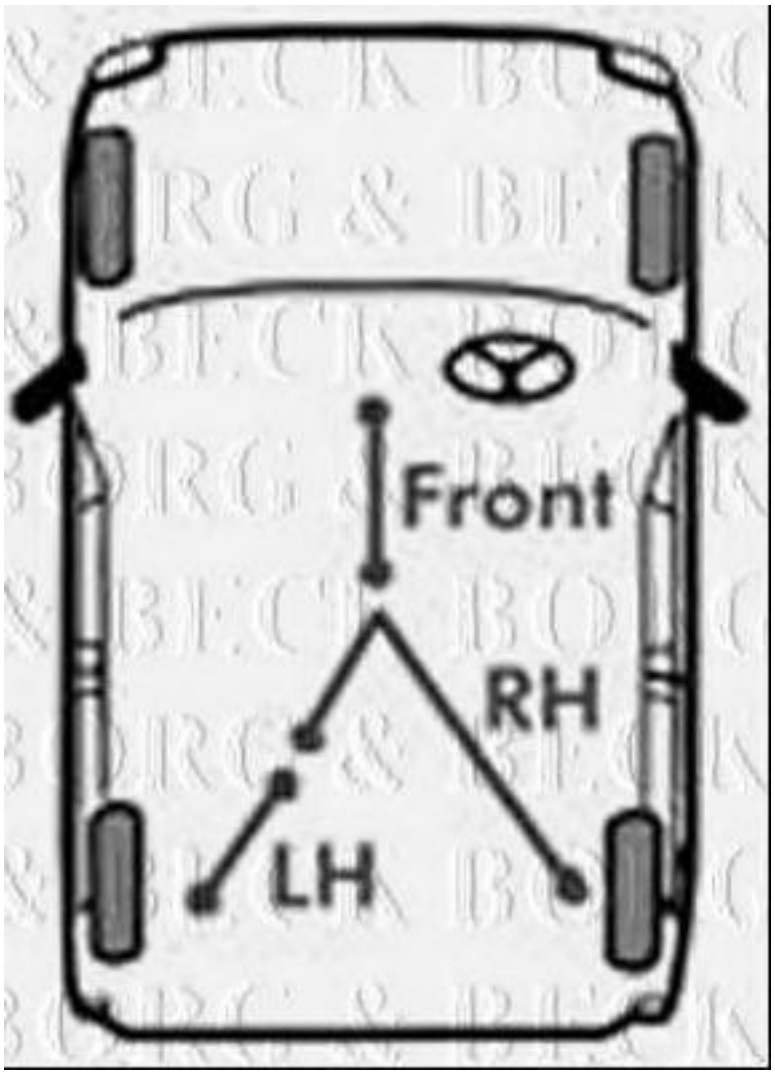

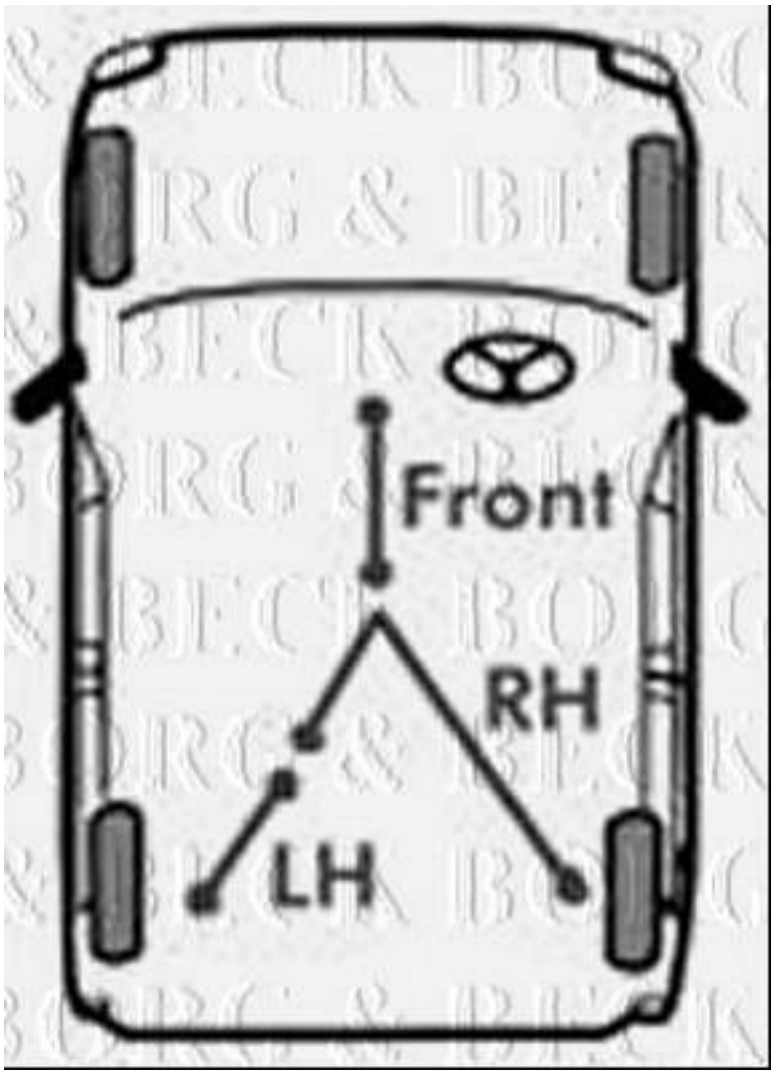
Front
RH
LH

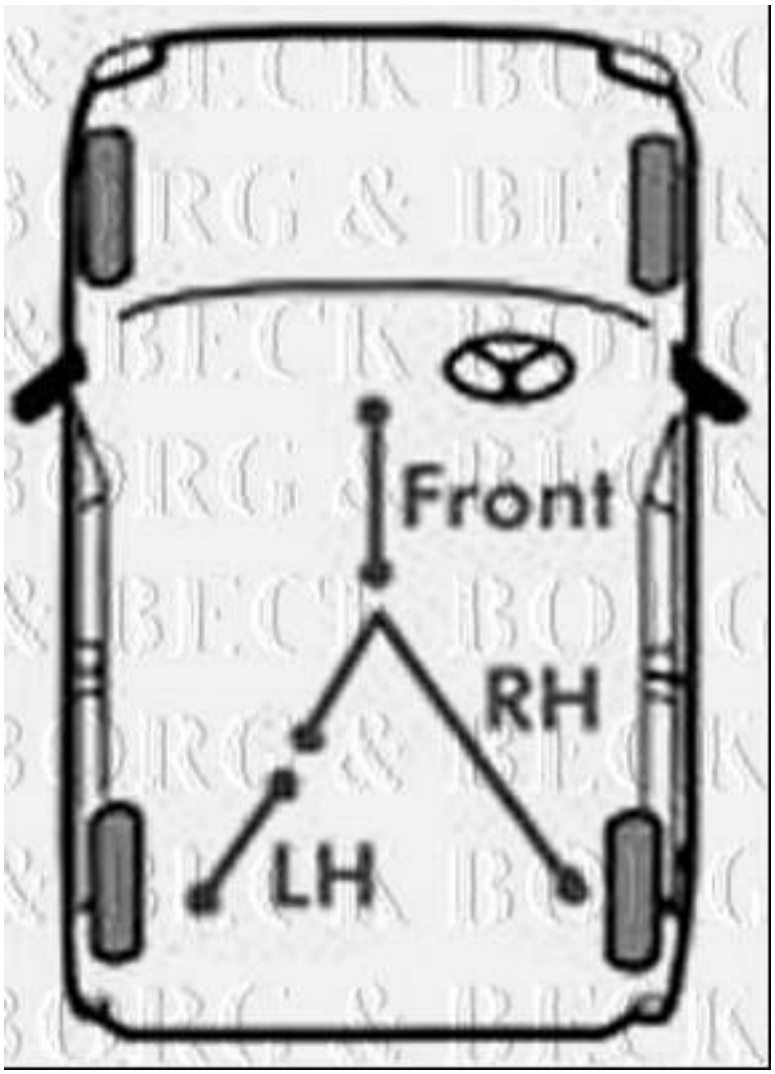
Front
RH
LH