Borg & Beck - BKB1989 - Cable de accionamiento, freno de estacionamiento

Longitud 1 [mm]: 3800

Longitud 1 [mm]: 3800

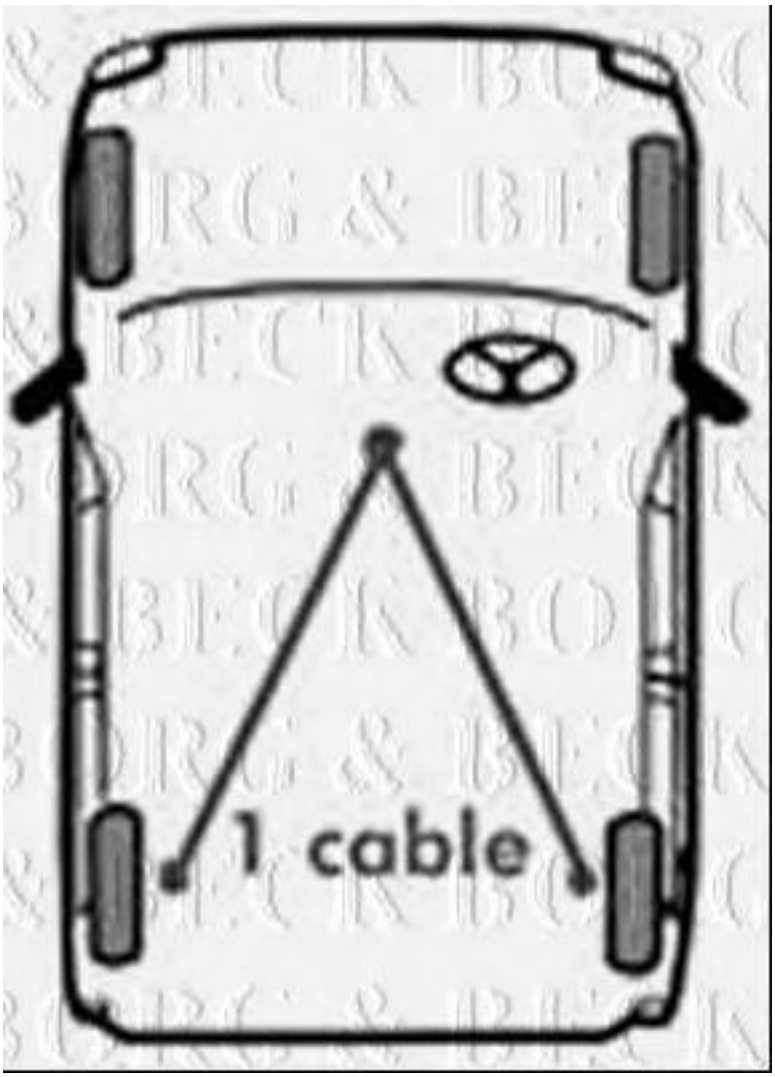

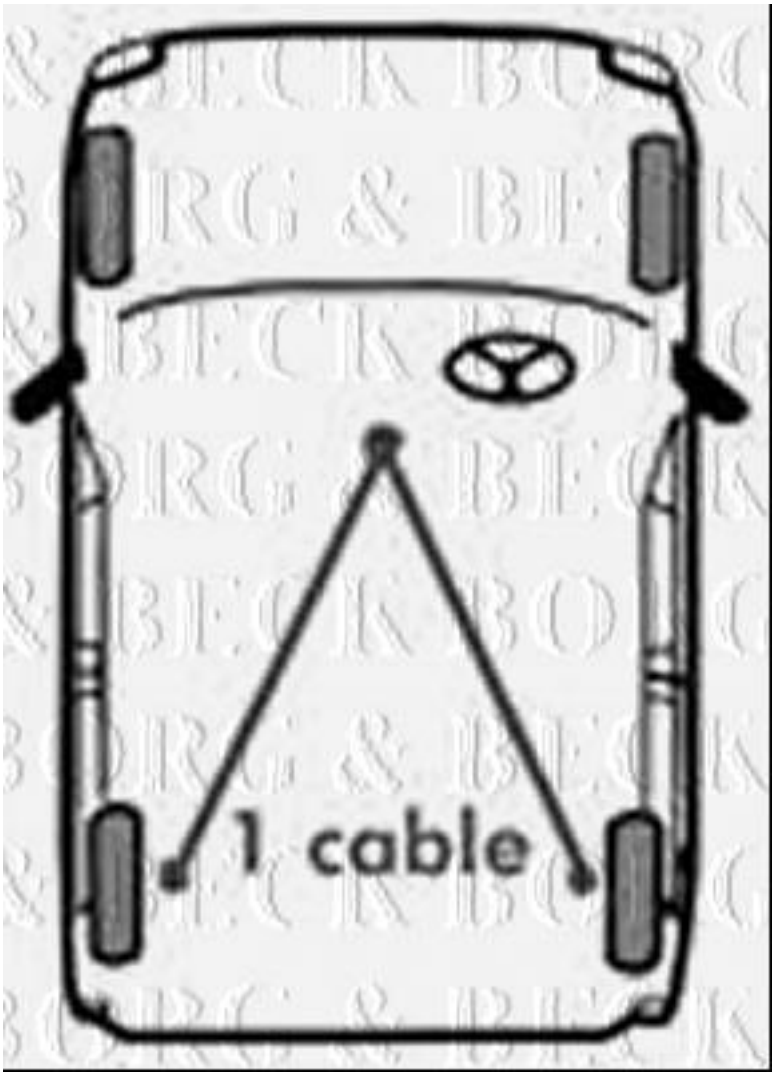
1 cable

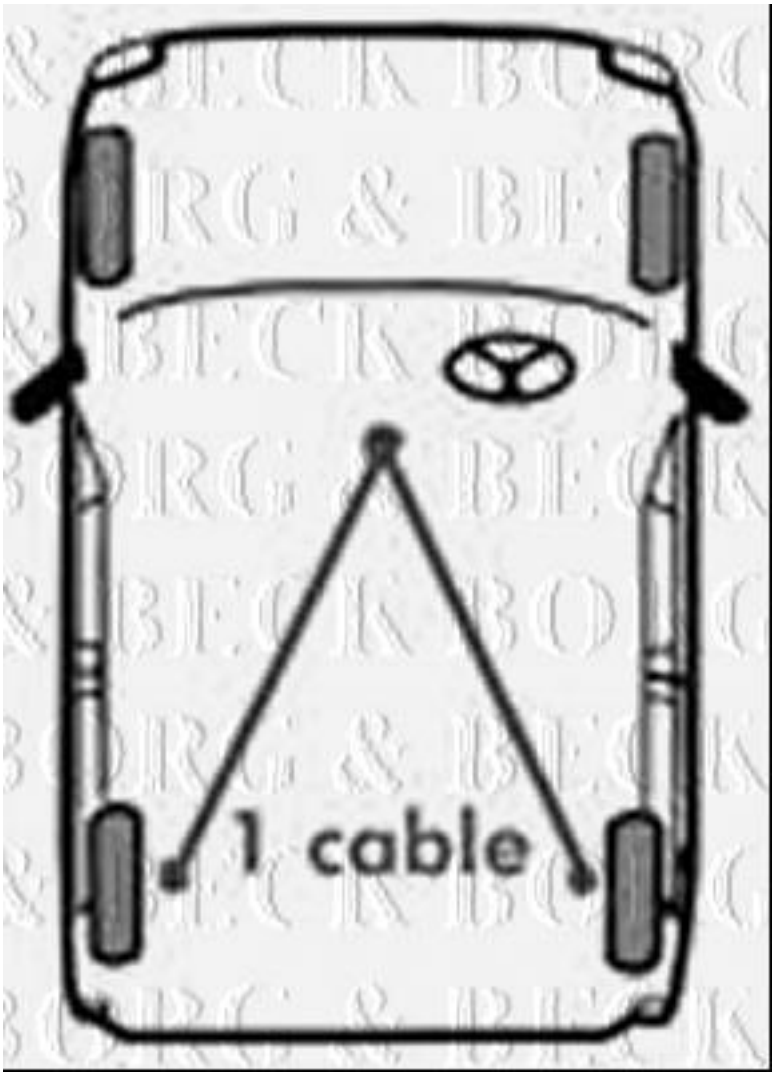
1 cable