Borg & Beck - BKB2056 - Cable de accionamiento, freno de estacionamiento

Longitud [mm]: 1480

Longitud [mm]: 1480

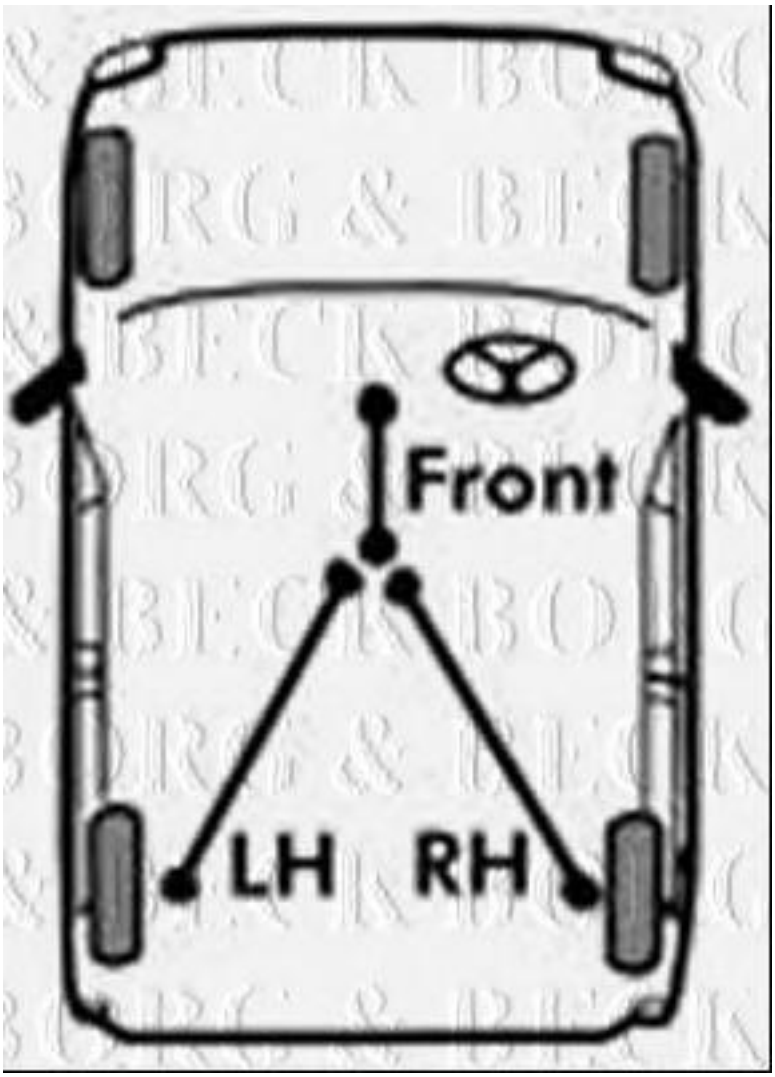

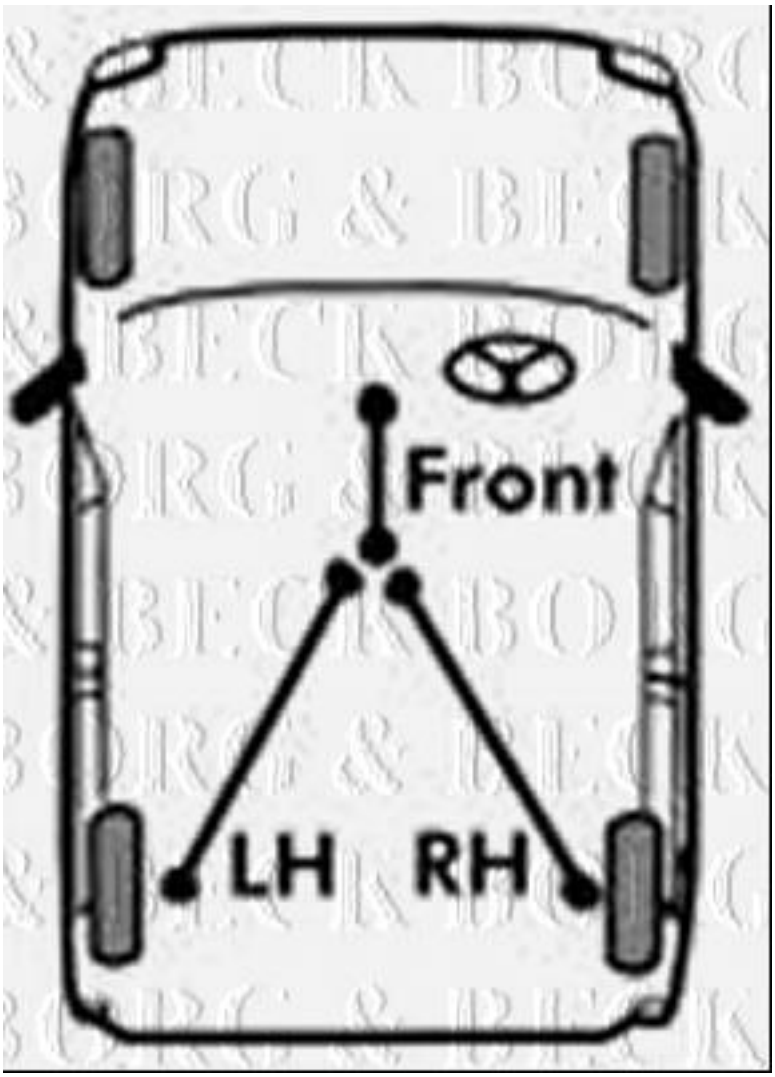
Front
LH
RH

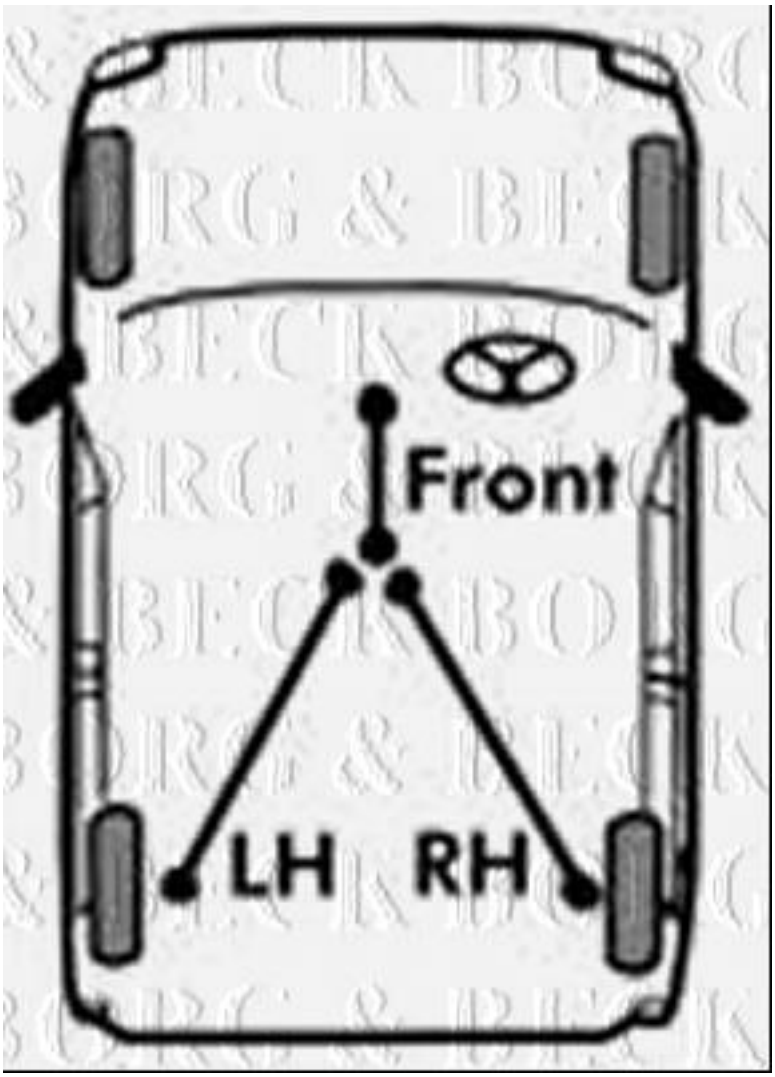
Front
LH
RH