Borg & Beck - BKB2152 - Cable de accionamiento, freno de estacionamiento

Longitud 1 [mm]: 1150

Longitud 1 [mm]: 1150

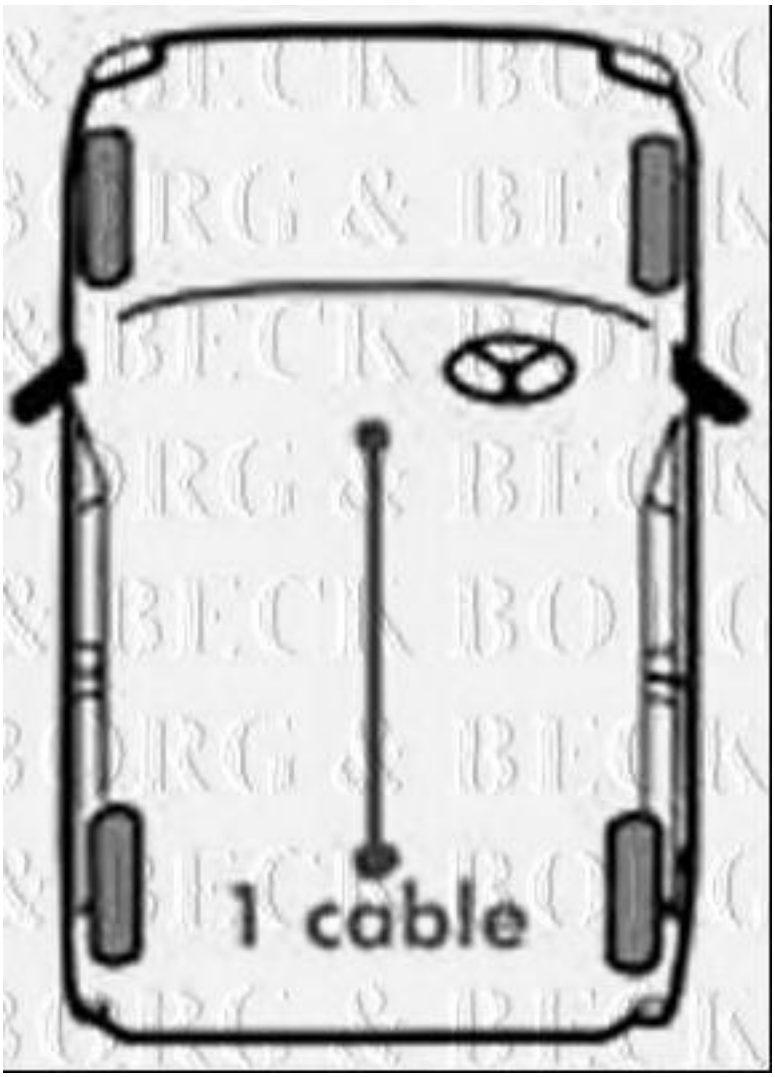

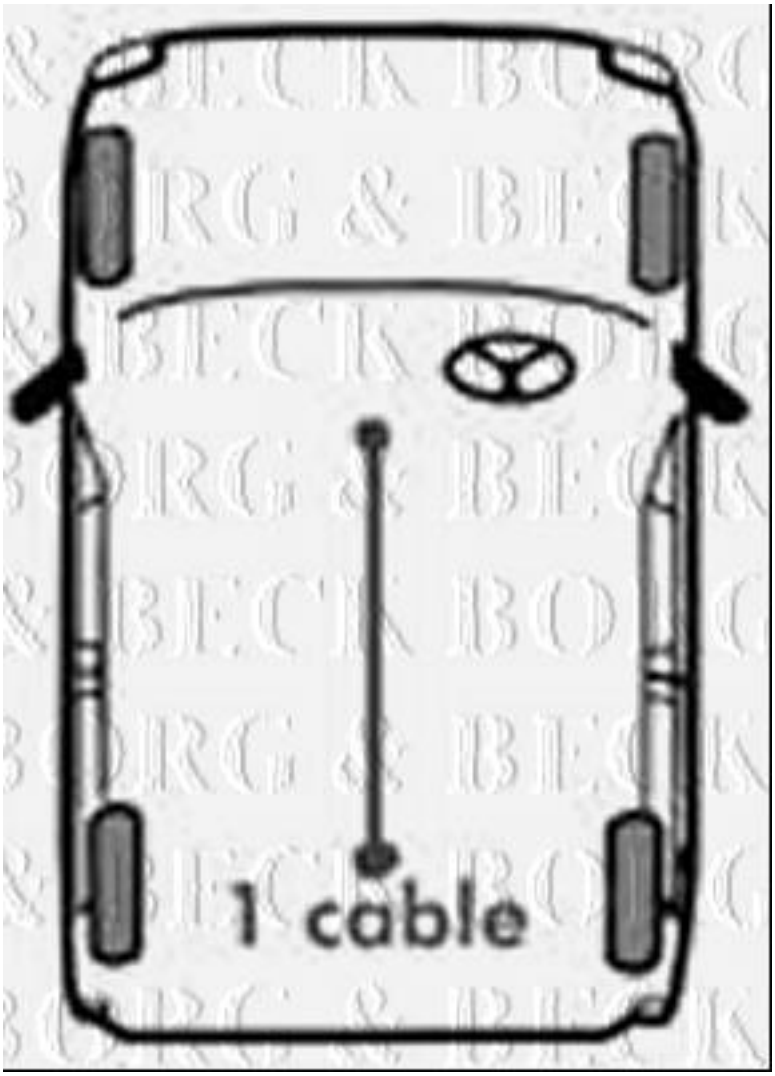
1 cable

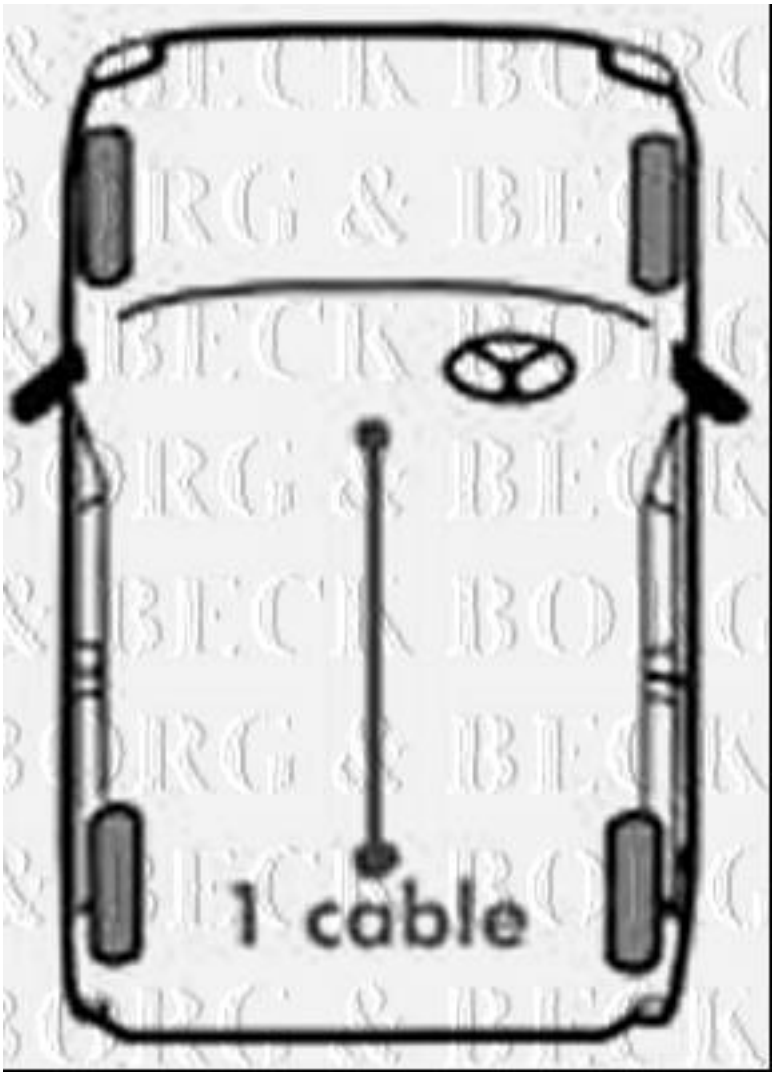
1 cable