Borg & Beck - BKB2153 - Cable de accionamiento, freno de estacionamiento

Longitud 1 [mm]: 953

Longitud 1 [mm]: 953

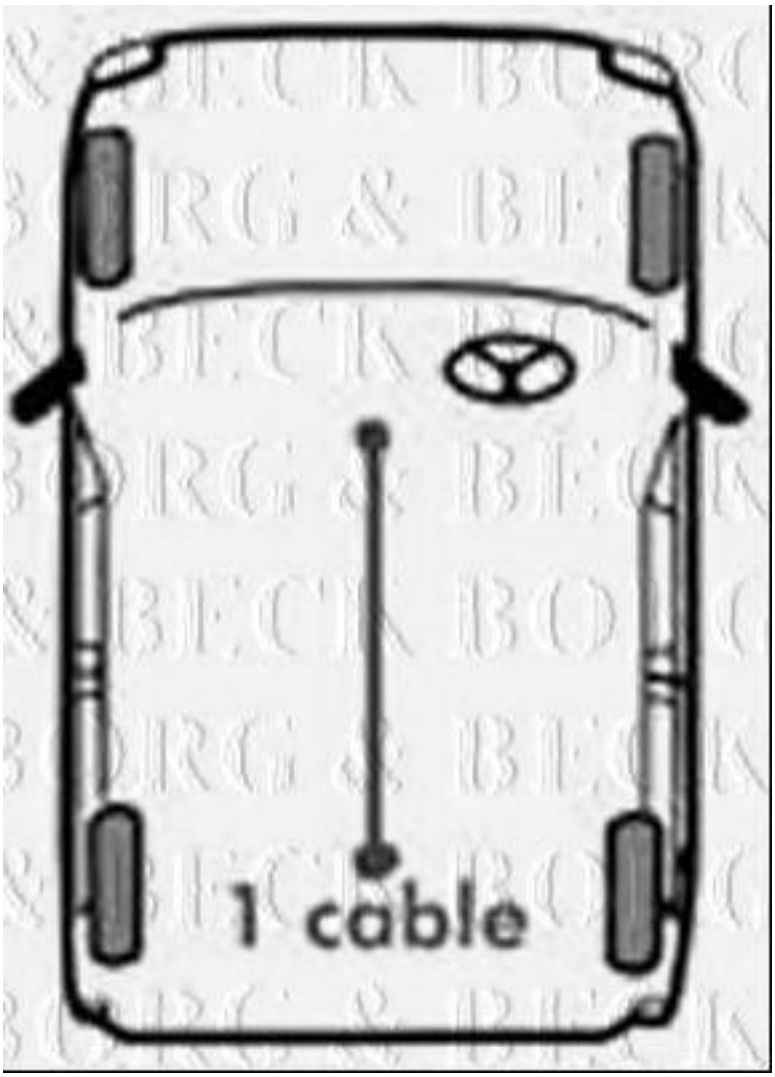

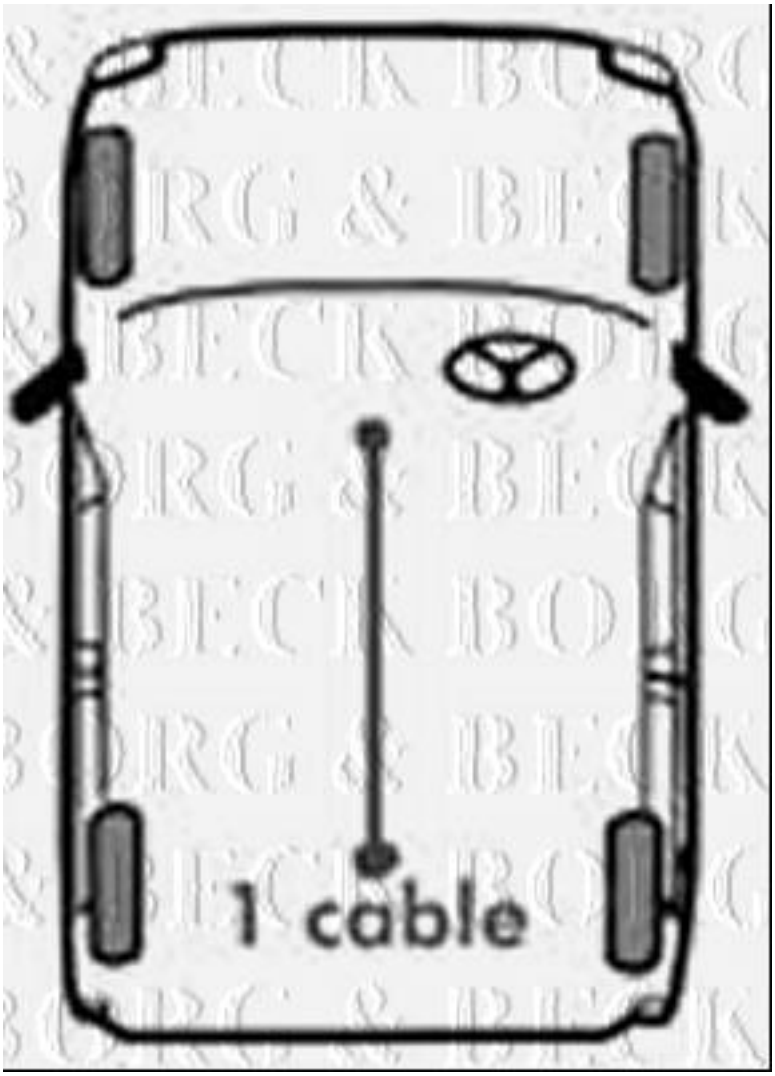
1 cable

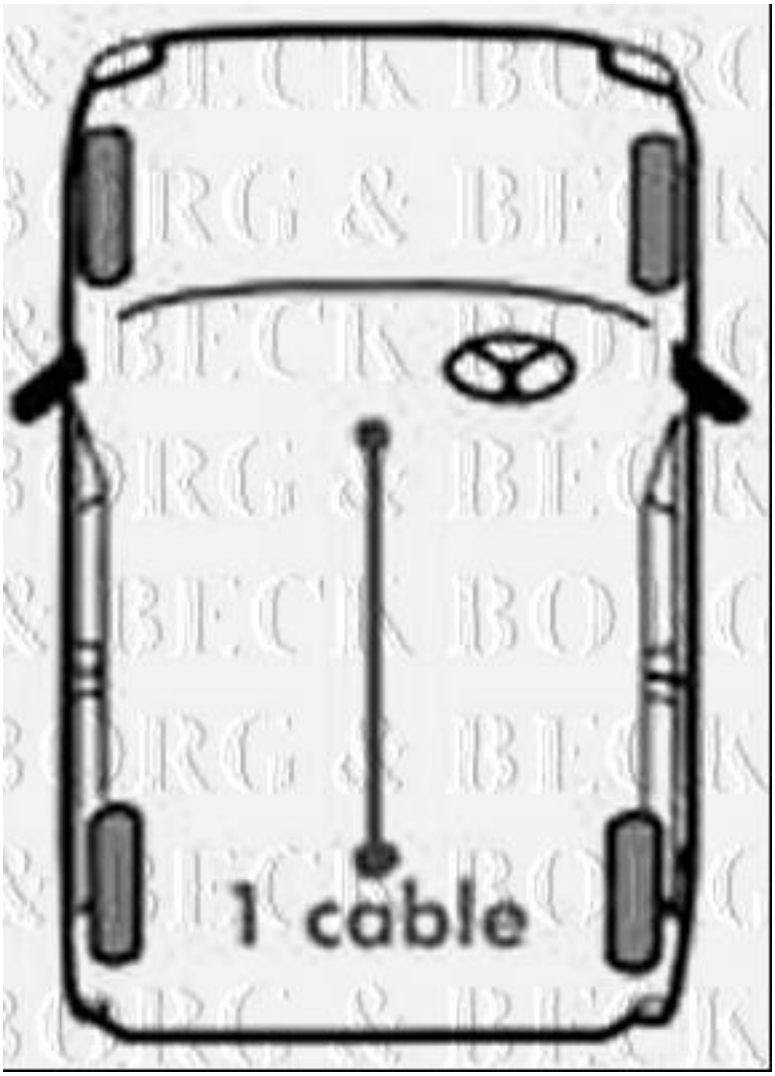
1 cable