Borg & Beck - BKB2356 - Cable de accionamiento, freno de estacionamiento

Longitud [mm]: 3032

Longitud [mm]: 3032

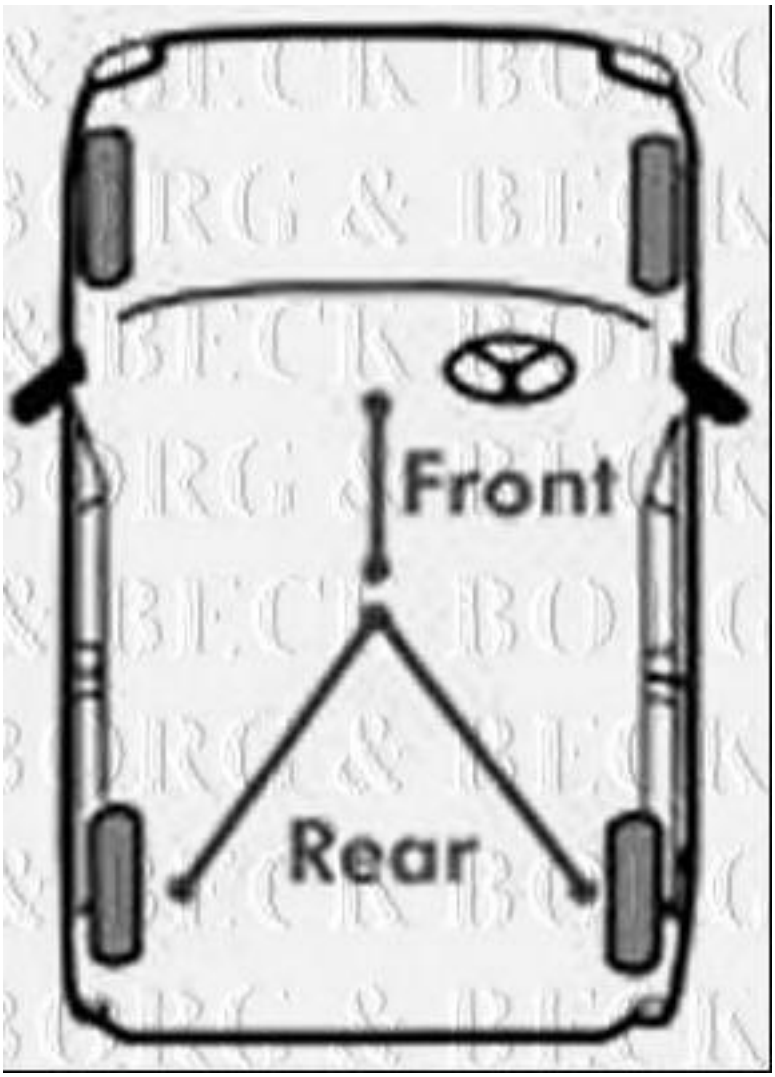

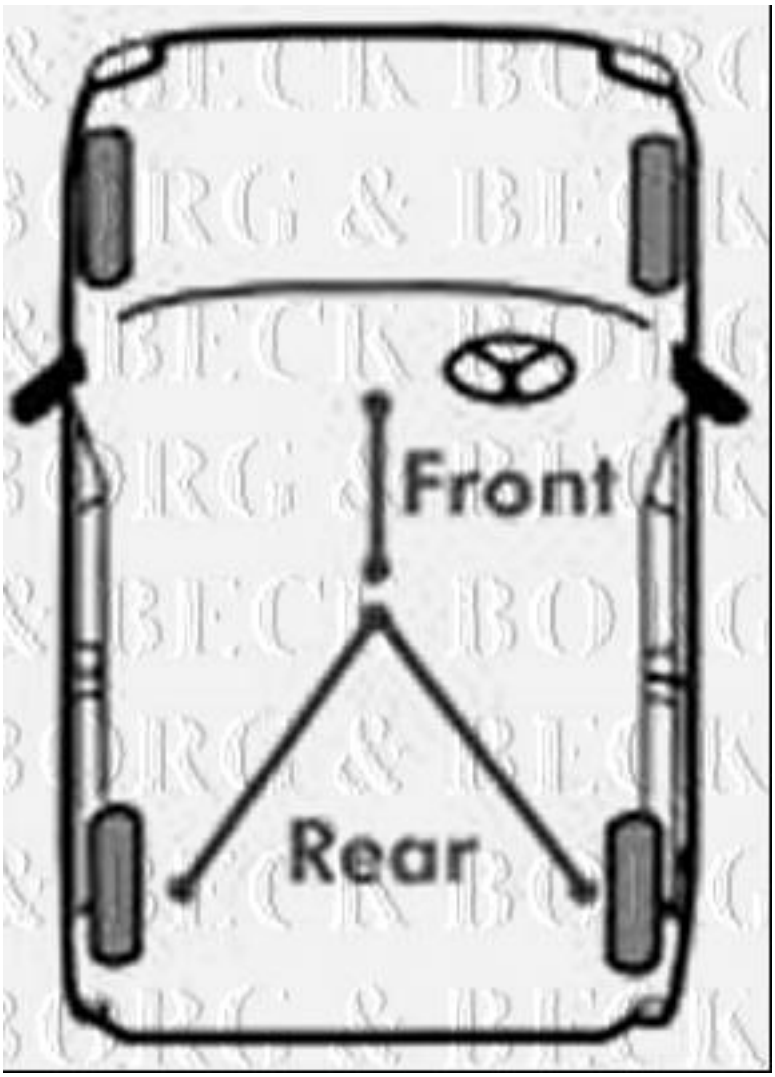
Front
Rear

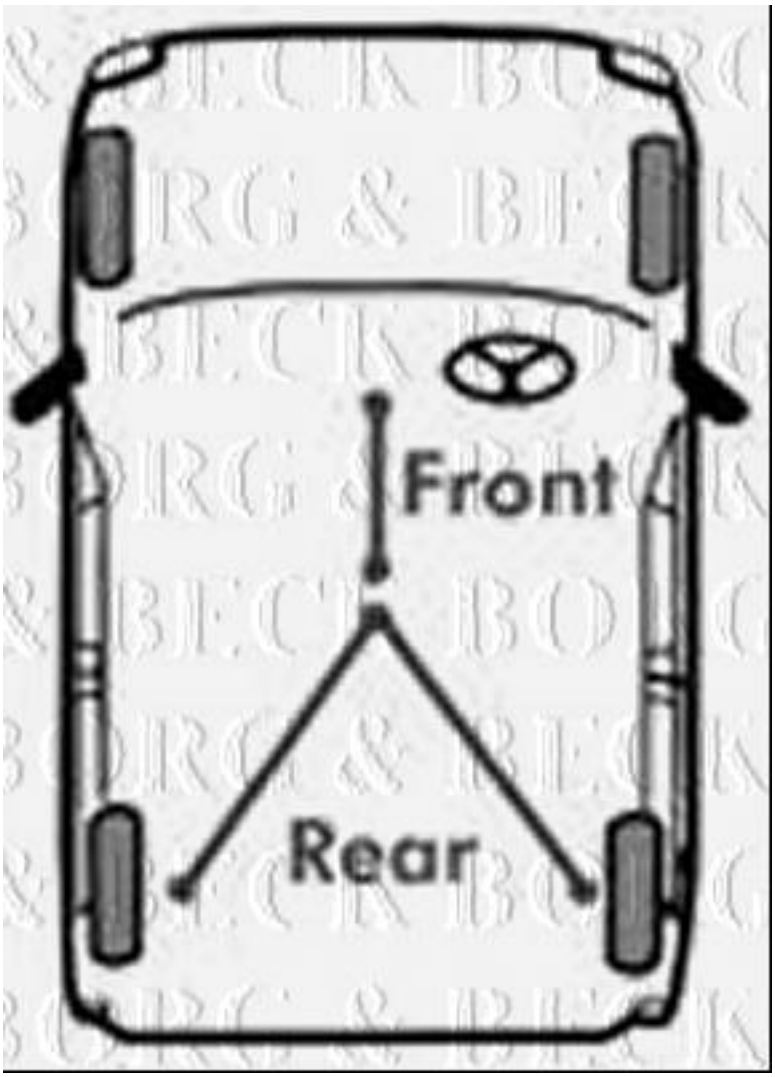
Front
Rear