Borg & Beck - BKB3067 - Cable de accionamiento, freno de estacionamiento

Longitud 1 [mm]: 360

Longitud 1 [mm]: 360

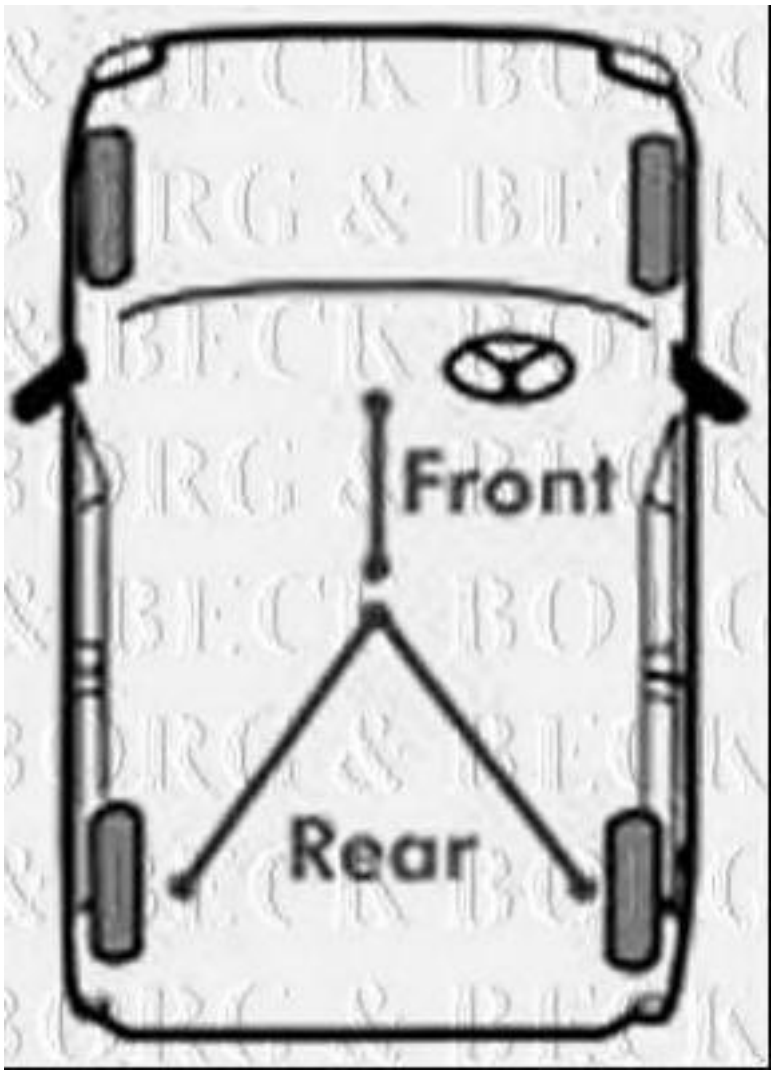

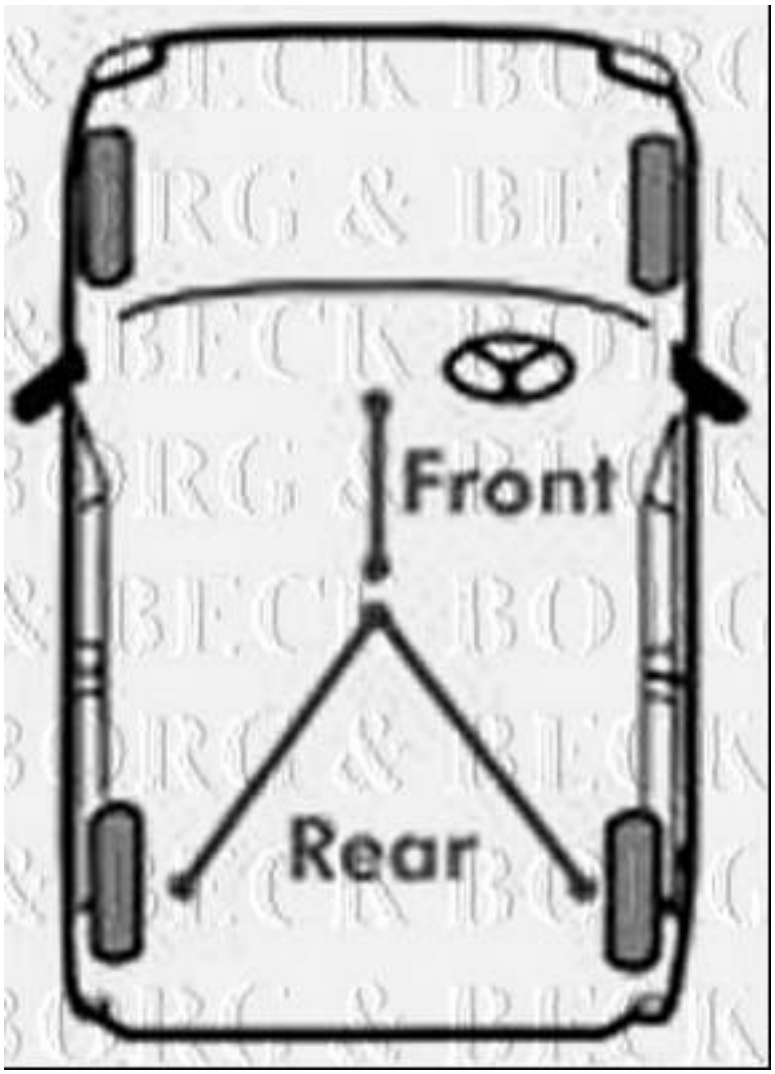
Front
Rear

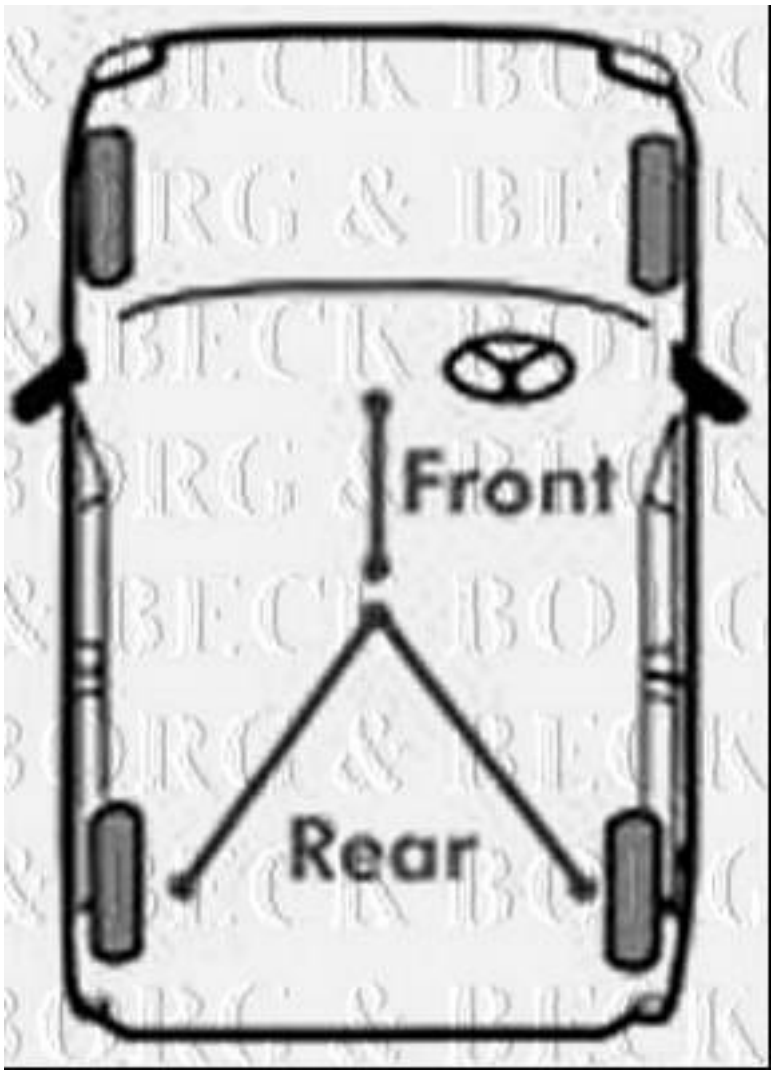
Front
Rear