Borg & Beck - BKB3157 - Cable de accionamiento, freno de estacionamiento

Longitud 1 [mm]: 288

Longitud 1 [mm]: 288

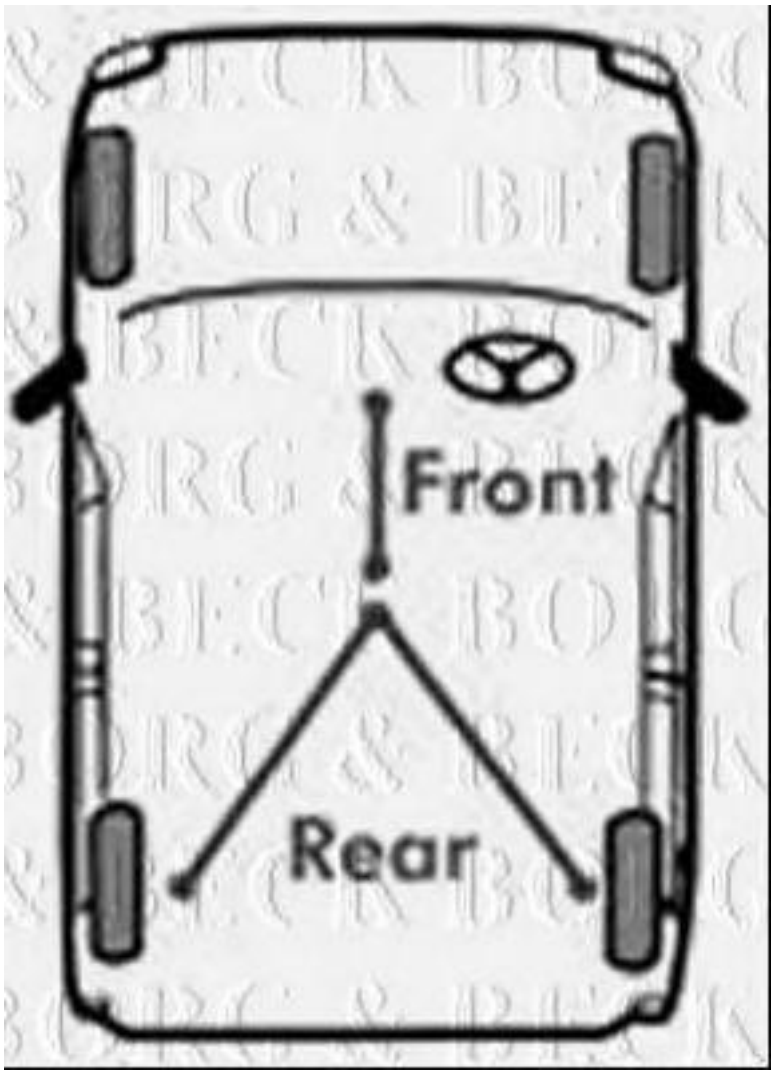

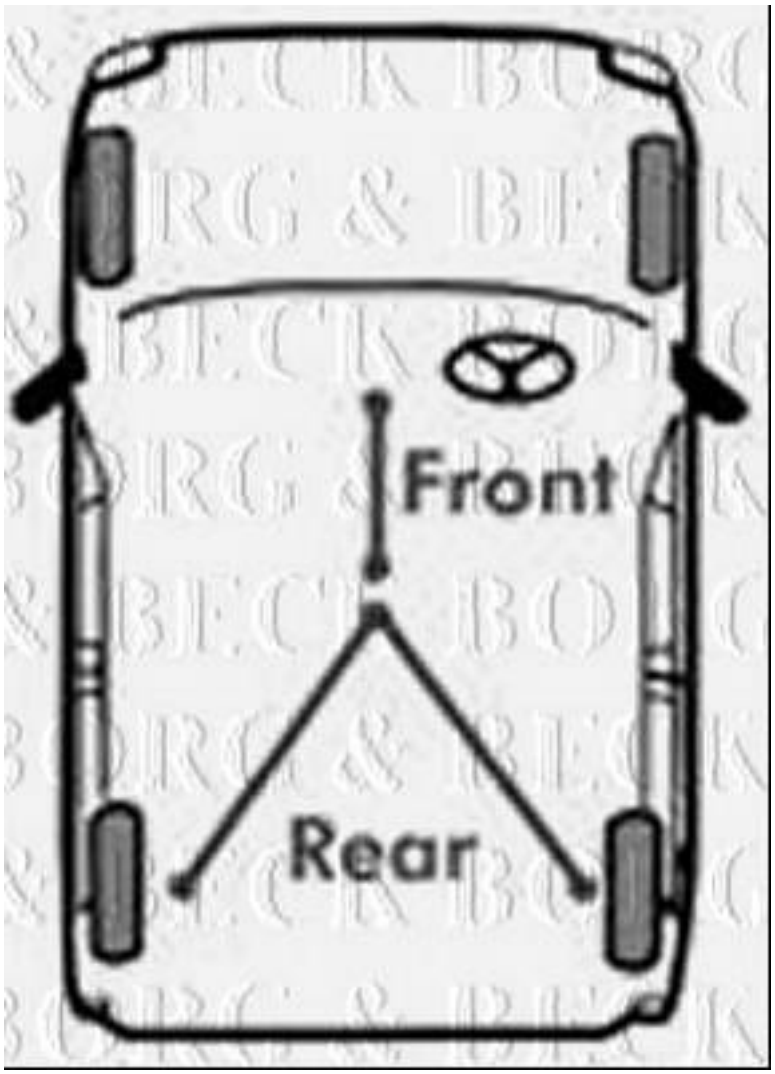
Front
Rear

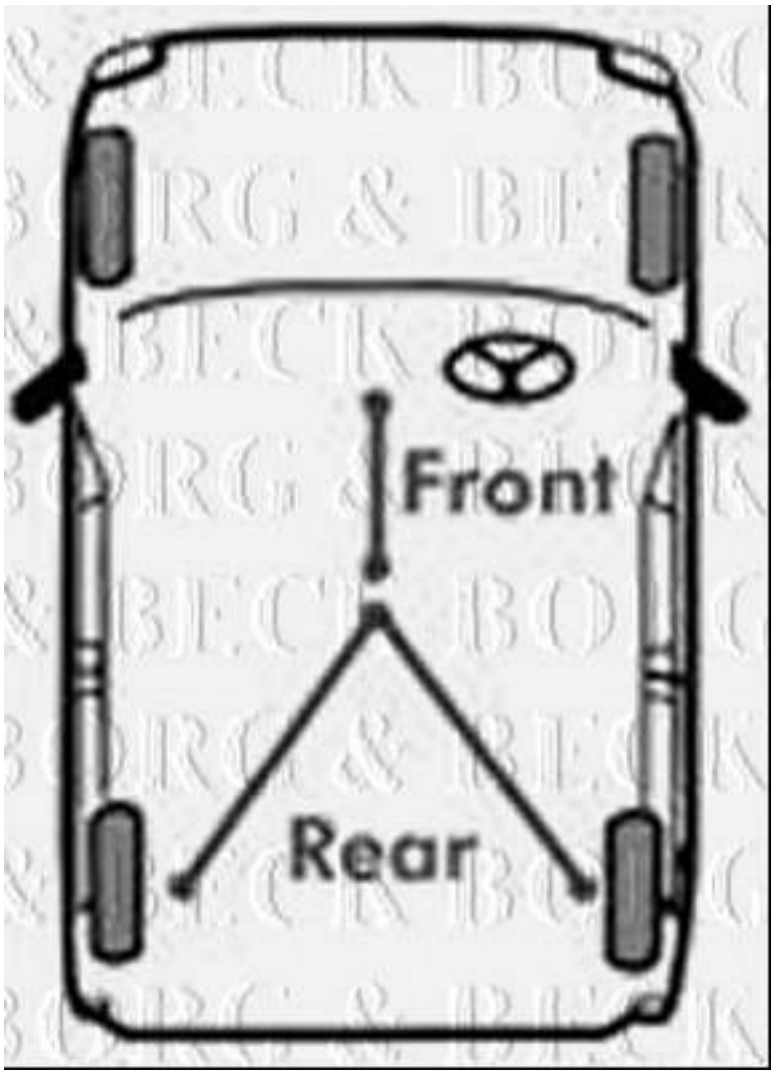
Front
Rear