Borg & Beck - BKB3430 - Cable de accionamiento, freno de estacionamiento

Longitud 1 [mm]: 2302

Longitud 1 [mm]: 2302

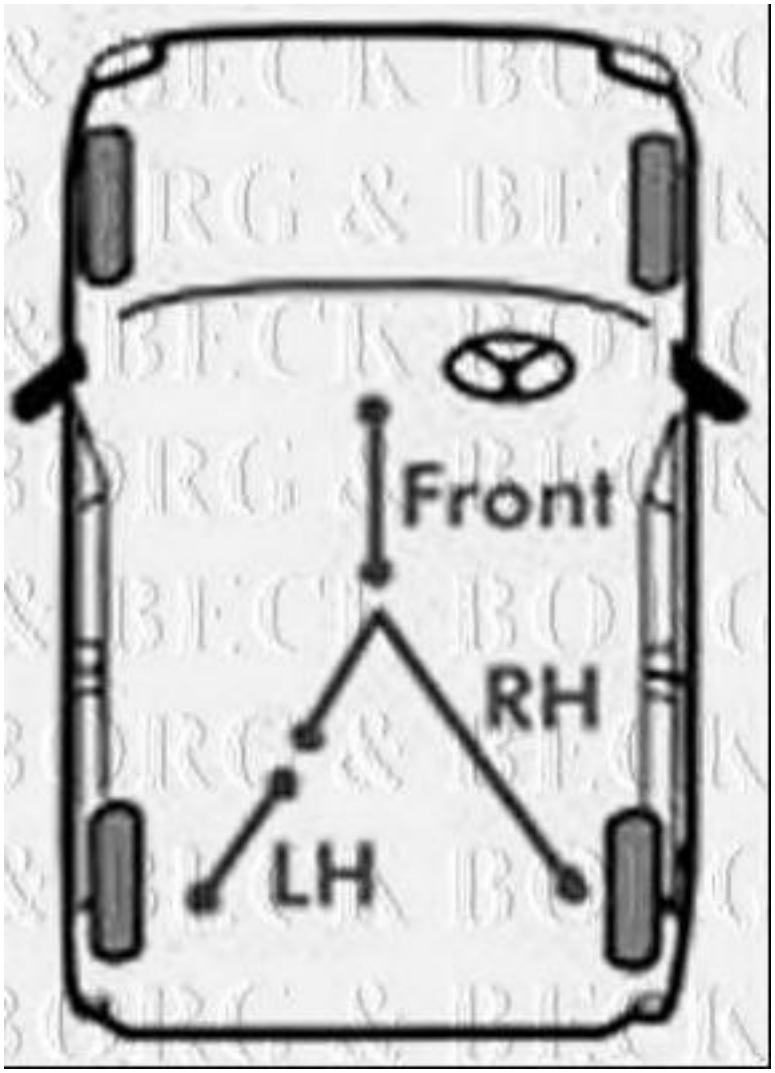

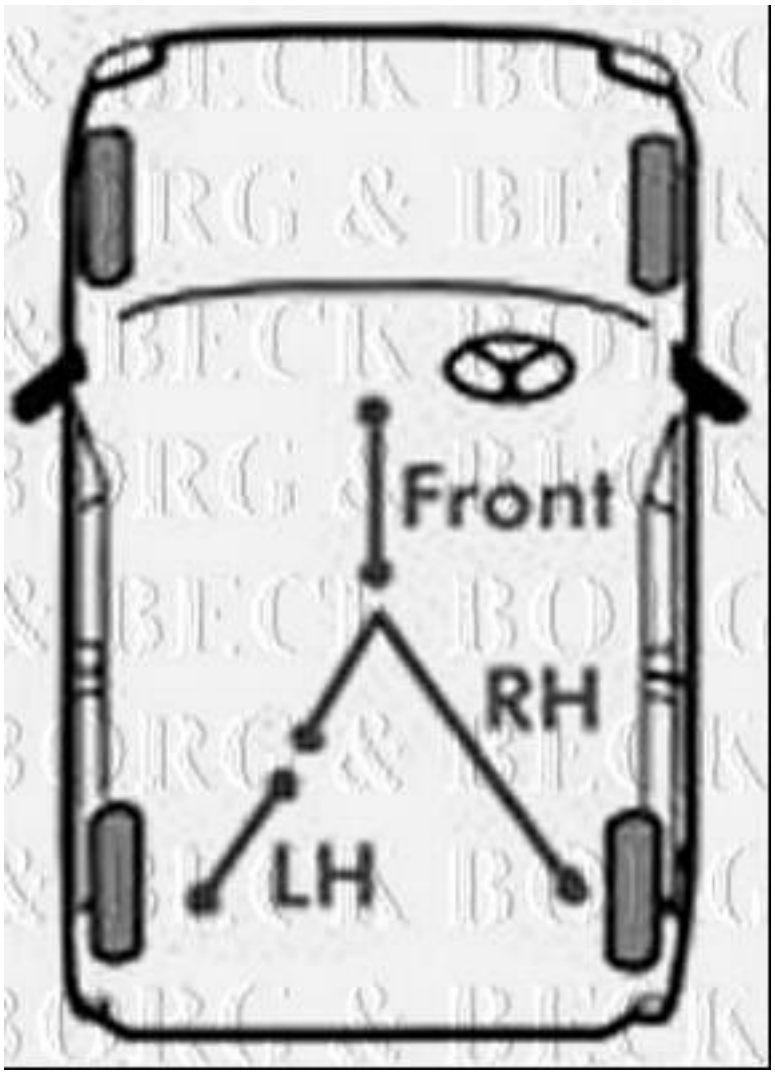
Front
RH
LH

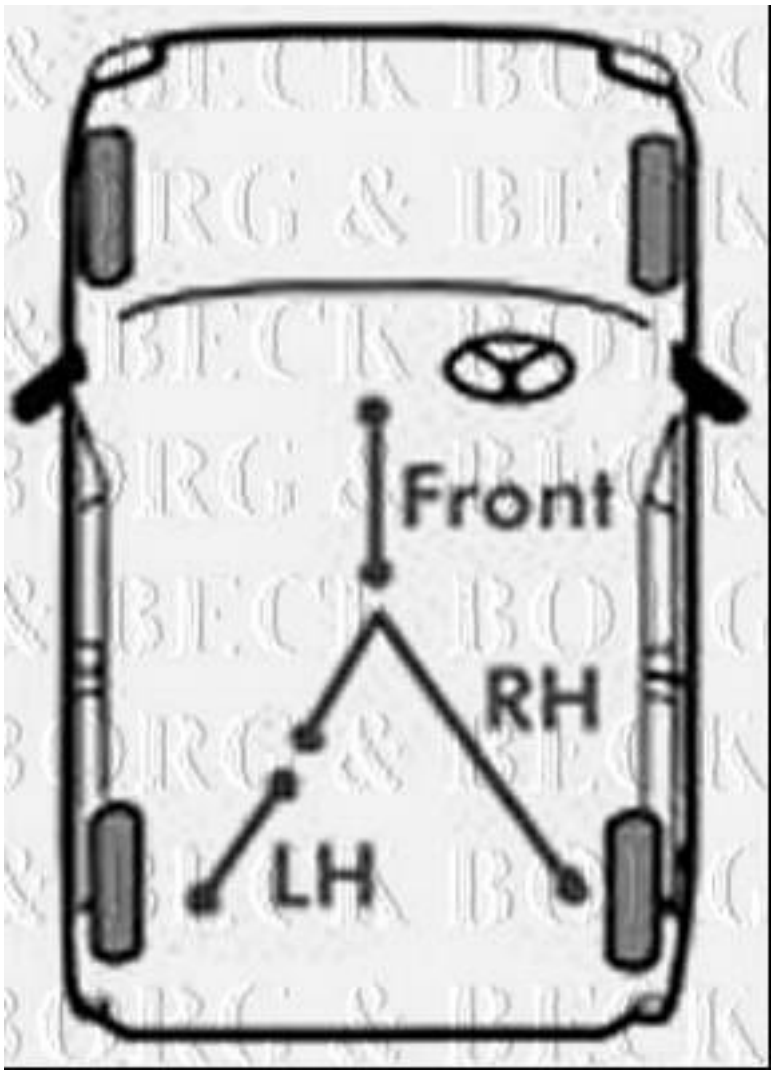
Front
RH
LH