Borg & Beck - BKB3611 - Cable de accionamiento, freno de estacionamiento

Longitud 1 [mm]: 1220

Longitud 1 [mm]: 1220

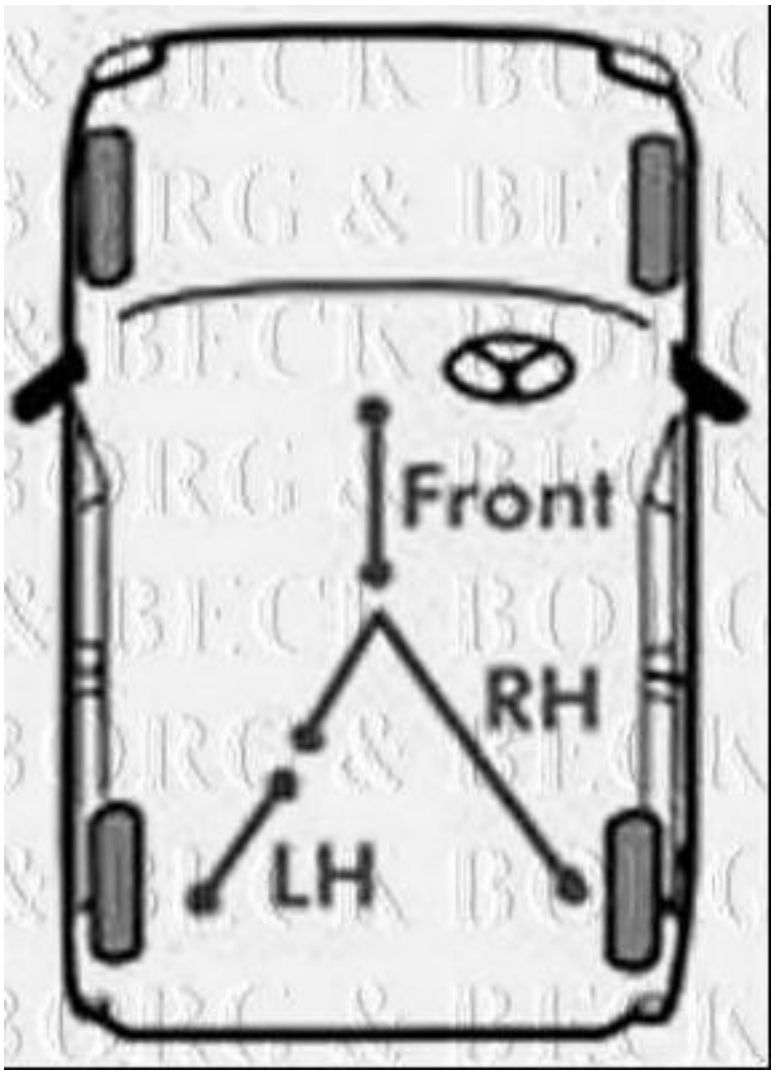

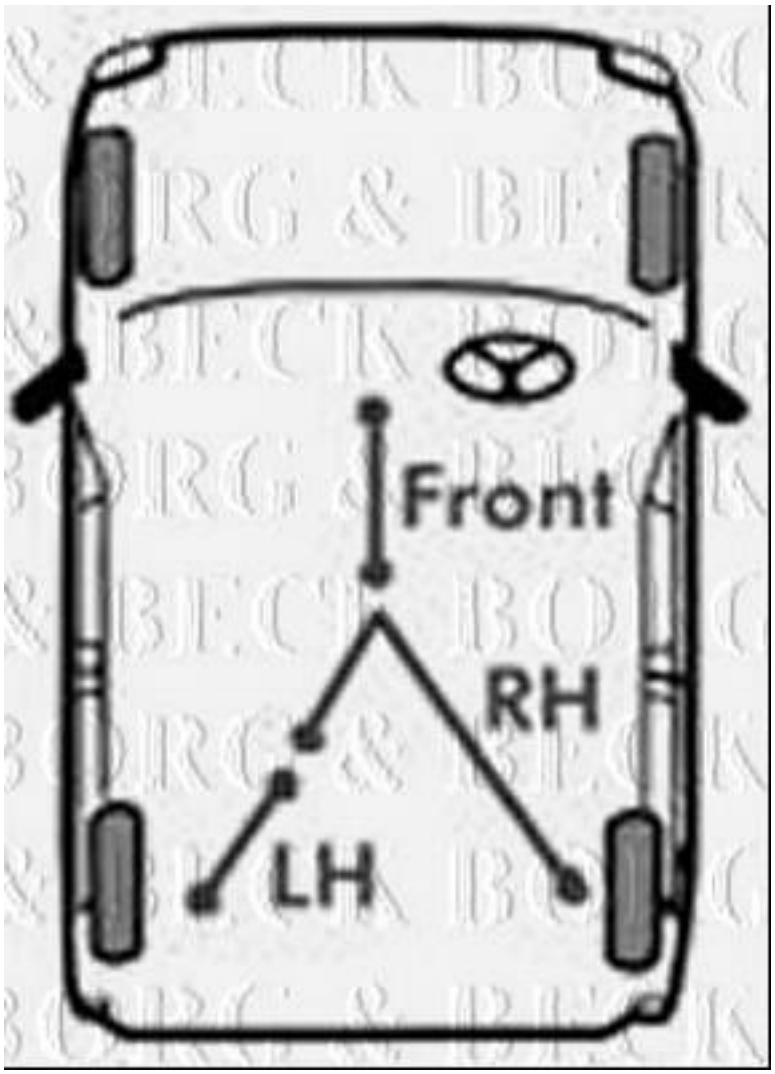
Front
RH
LH

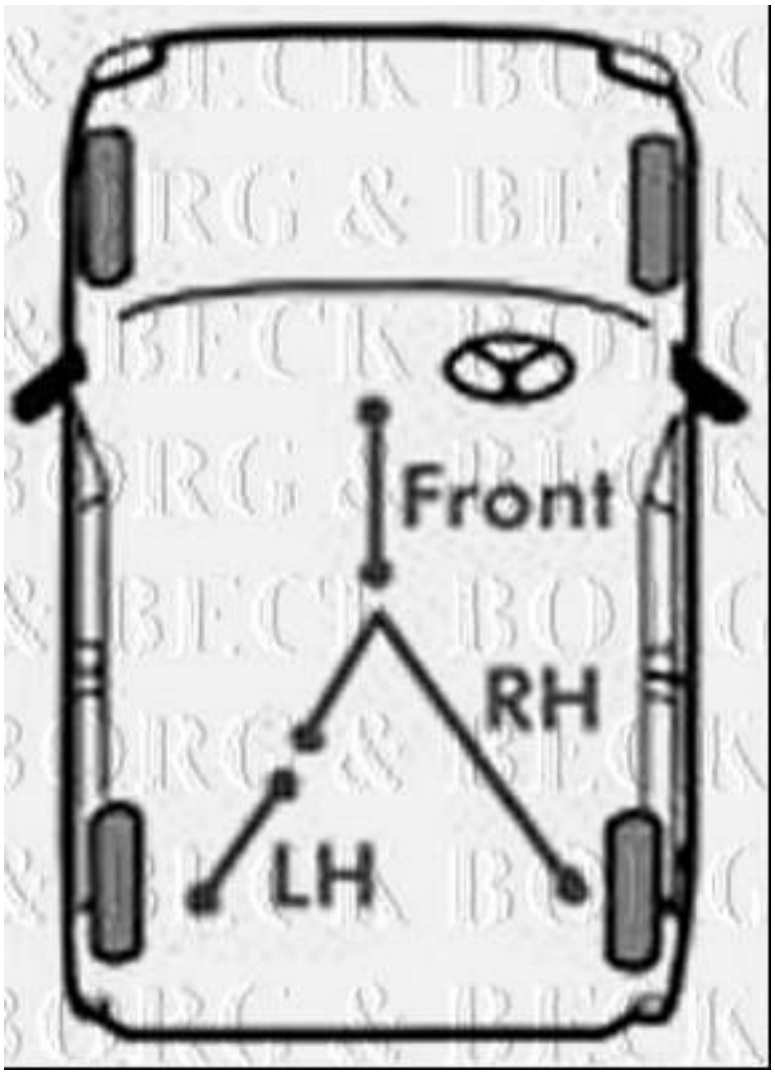
Front
RH
LH