Borg & Beck - BKB3620 - Cable de accionamiento, freno de estacionamiento

Longitud 1 [mm]: 680

Longitud 1 [mm]: 680

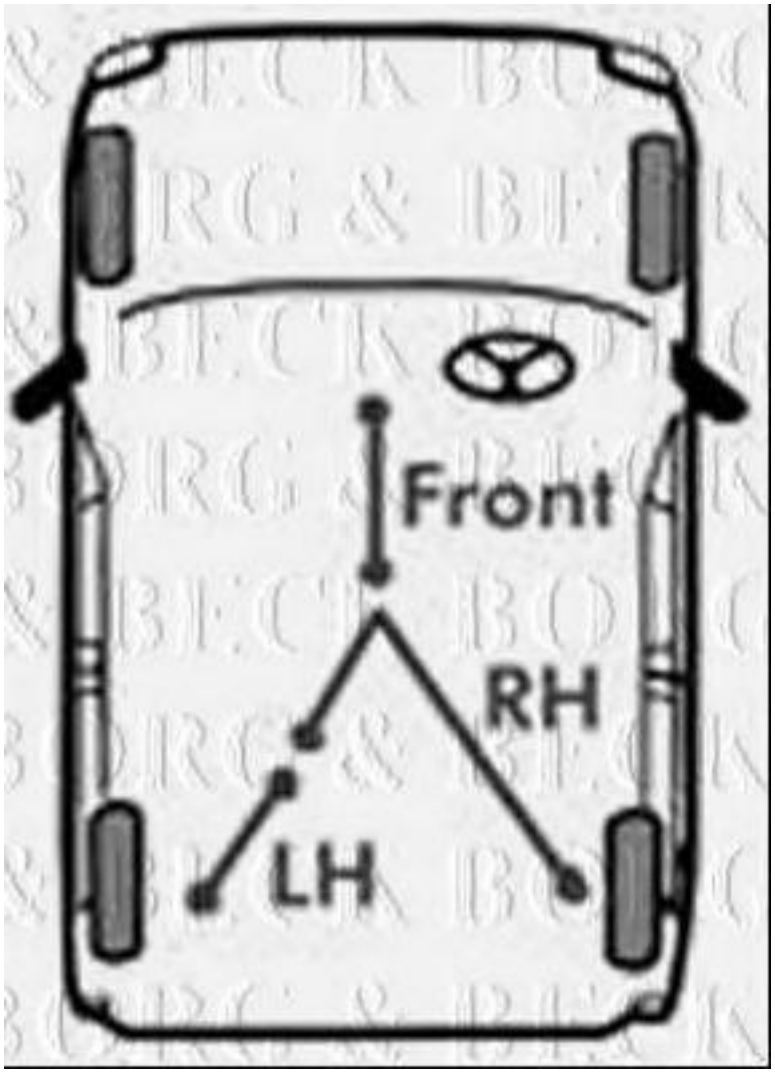

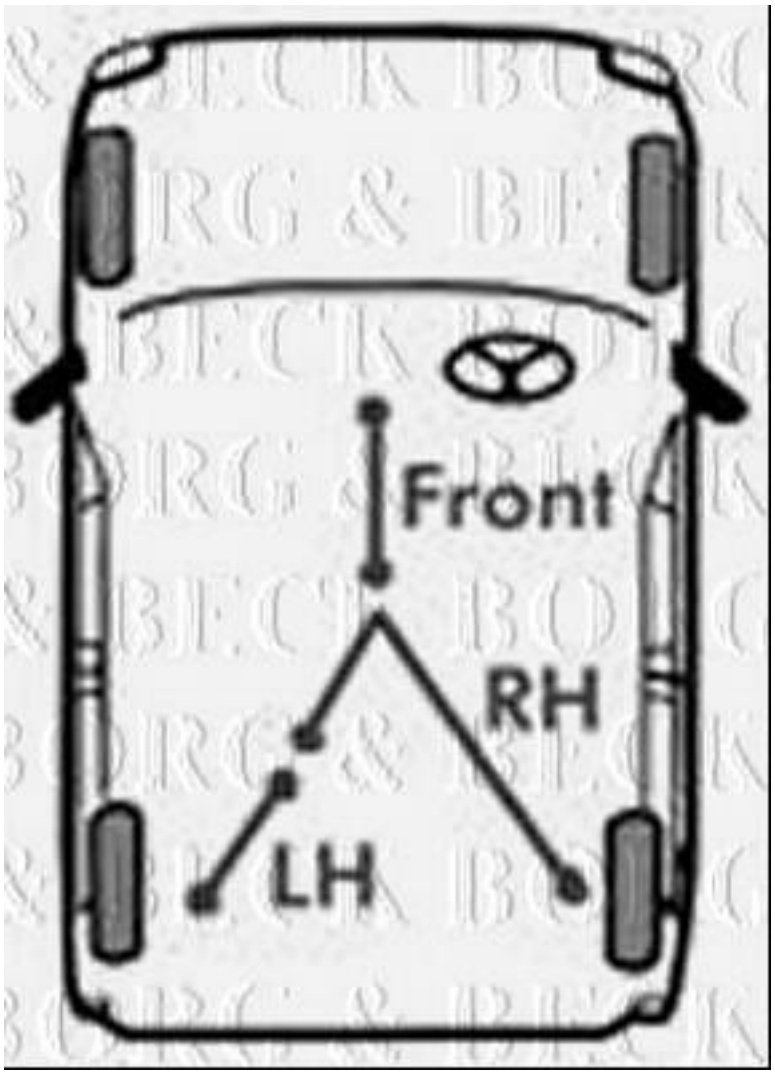
Front
RH
LH

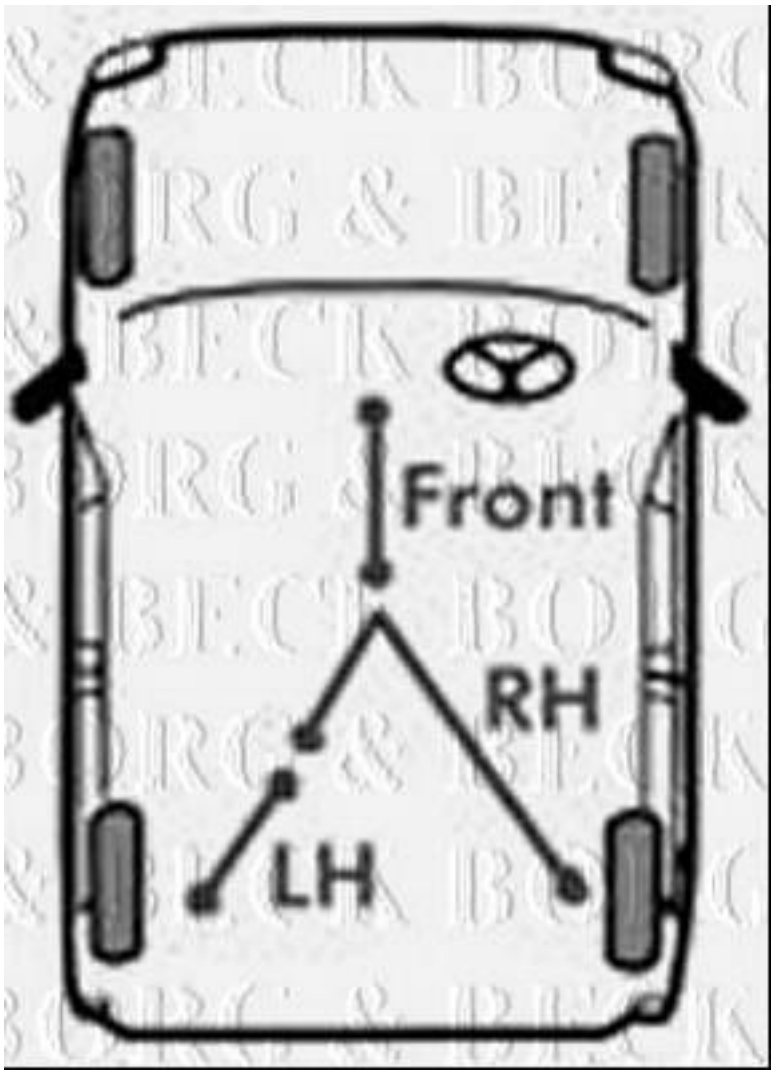
Front
RH
LH