Borg & Beck - BKB3733 - Cable de accionamiento, freno de estacionamiento

Longitud [mm]: 1730

Longitud [mm]: 1730

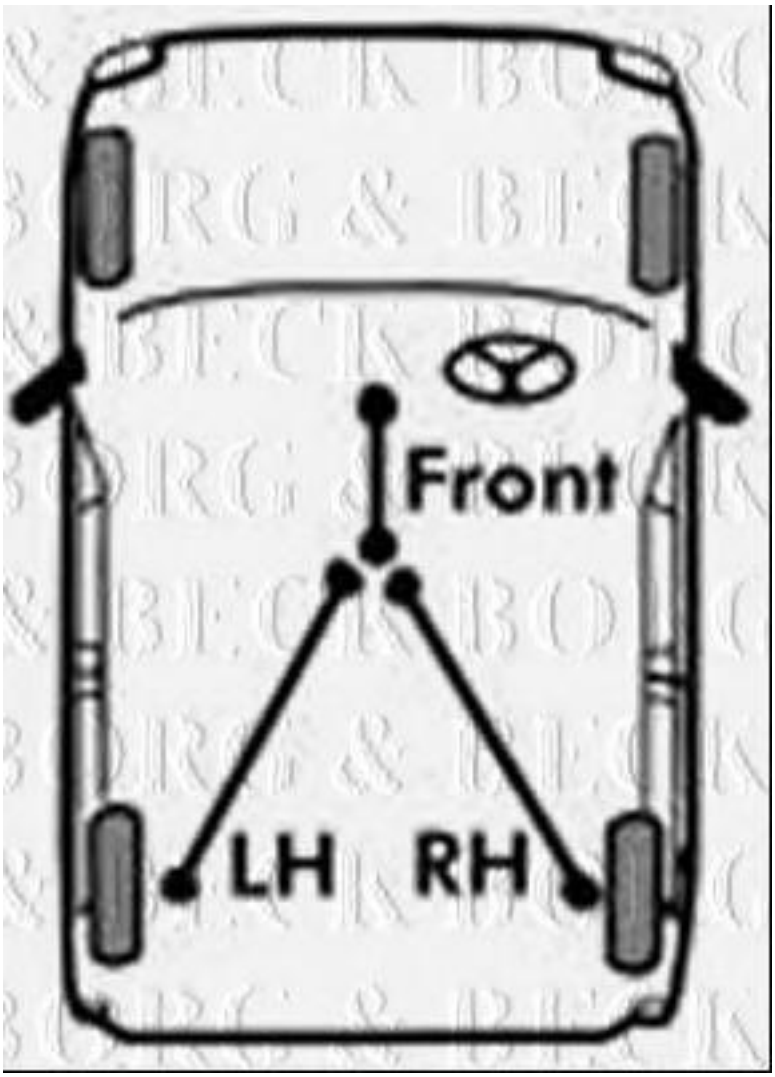

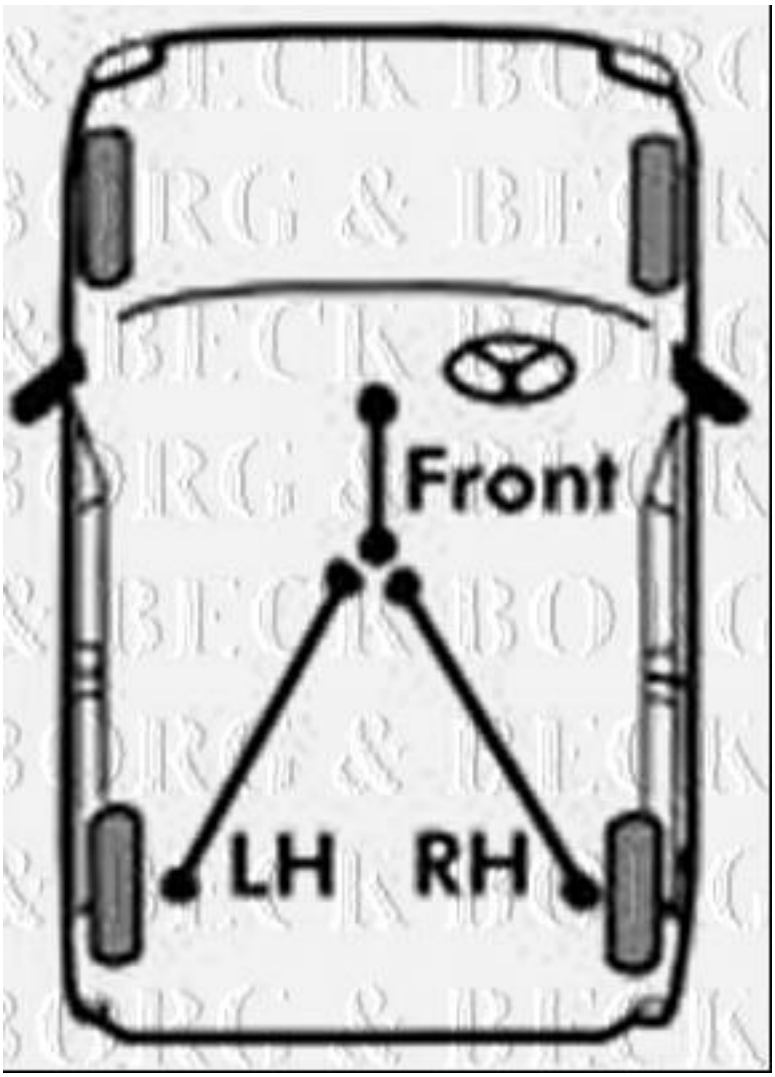
Front
LH
RH

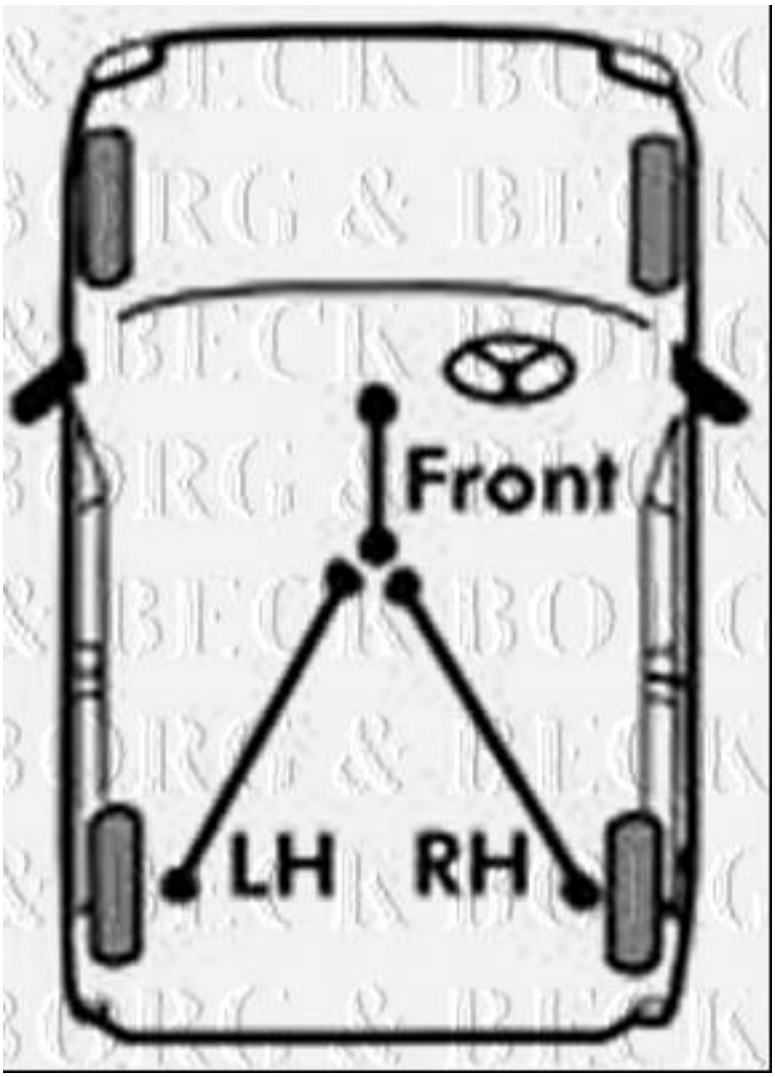
Front
LH
RH