Borg & Beck - BTK1019 - Juego de correas dentadas

Número de dientes: 120
Longitud [mm]: 1143
Ancho [mm]: 30
Rodillos incluidos: 3

Número de dientes: 120
Longitud [mm]: 1143
Ancho [mm]: 30
Rodillos incluidos: 3

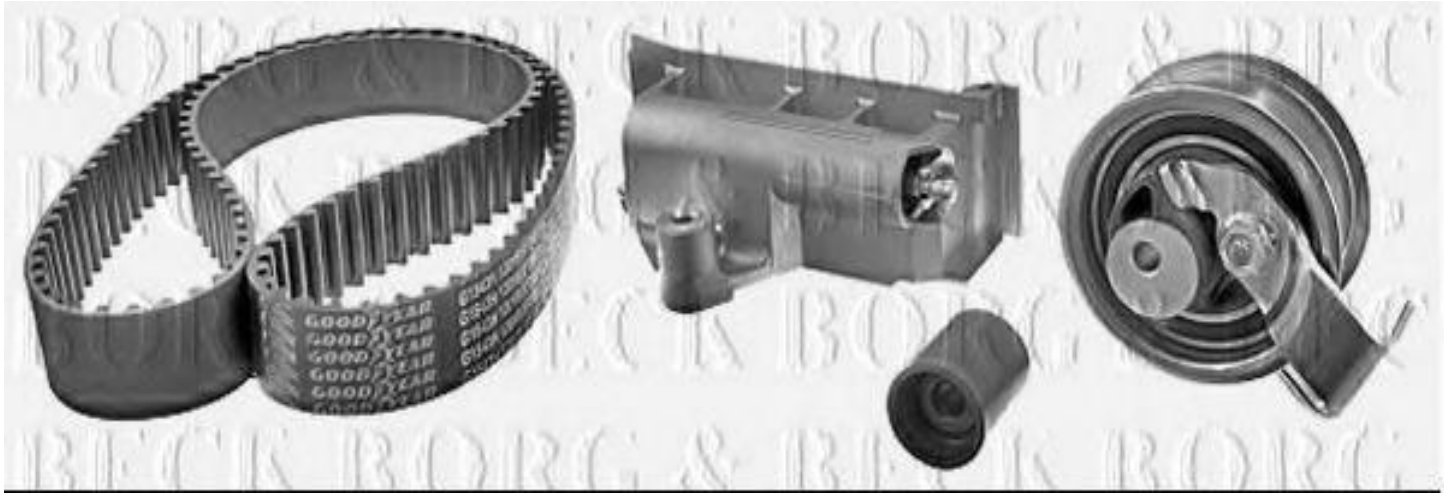

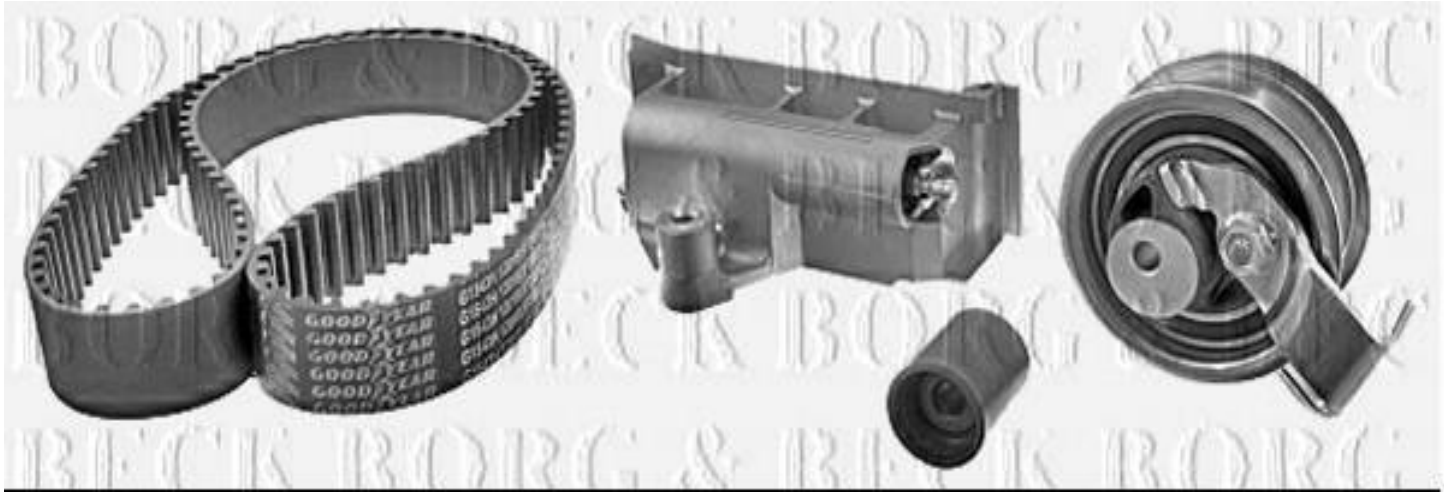

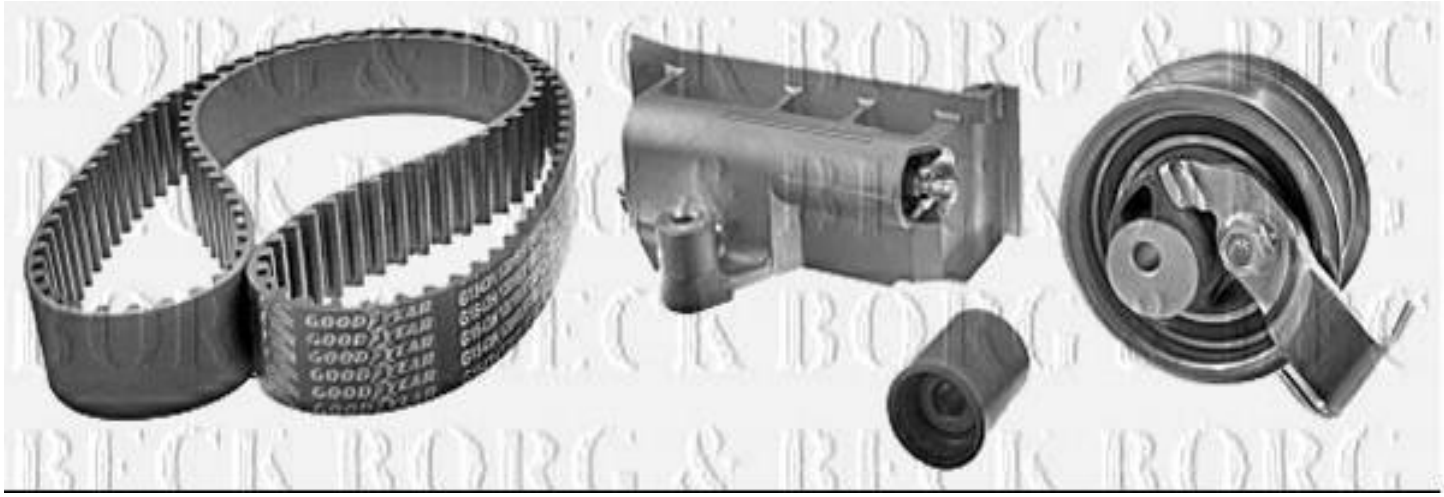
BORG & BECK BORG & BEC
BECK BORG & BECK BORG
BECK BORG & BECK BORG
BECK BORG & BECK BORG
BECK BORG & BECK BORG
GOODYEAR