Borg & Beck - BTK1025 - Juego de correas dentadas

Número de dientes: 141
Longitud [mm]: 1343,03
Ancho [mm]: 25
Rodillos incluidos: 3

Número de dientes: 141
Longitud [mm]: 1343,03
Ancho [mm]: 25
Rodillos incluidos: 3

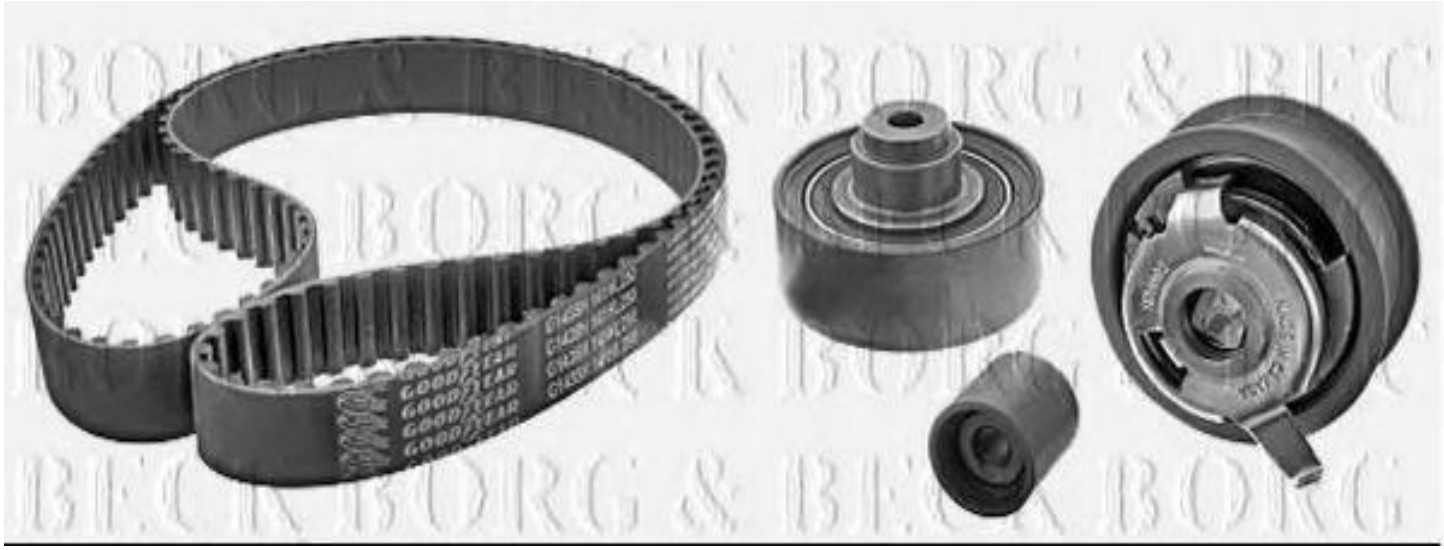

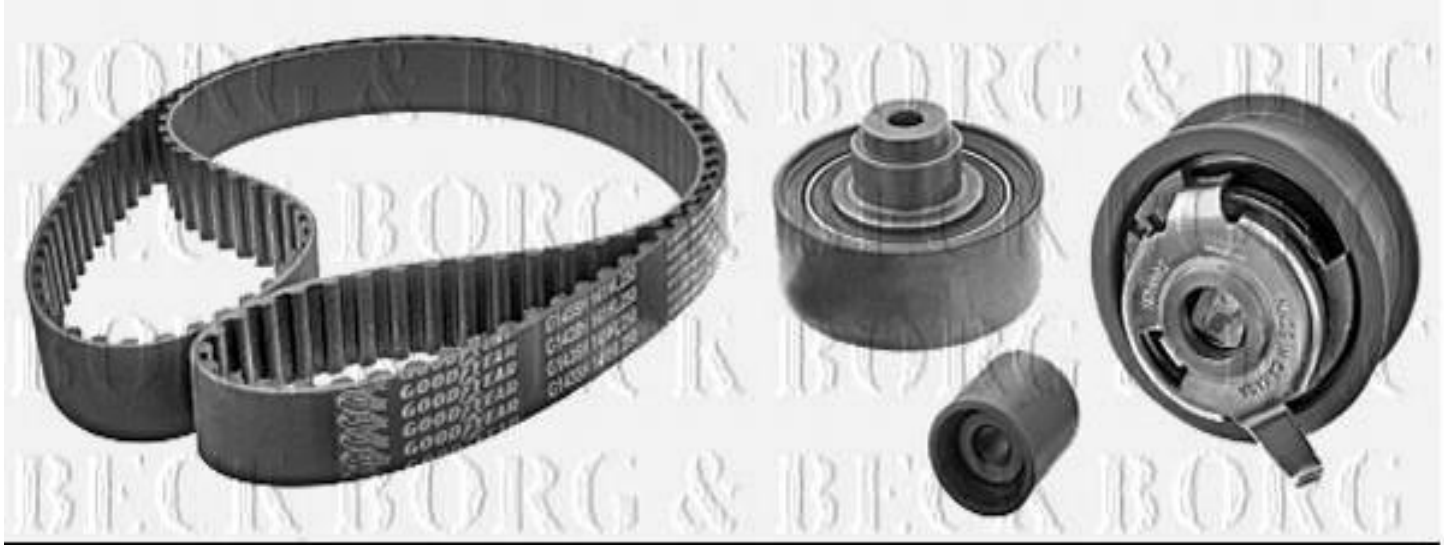

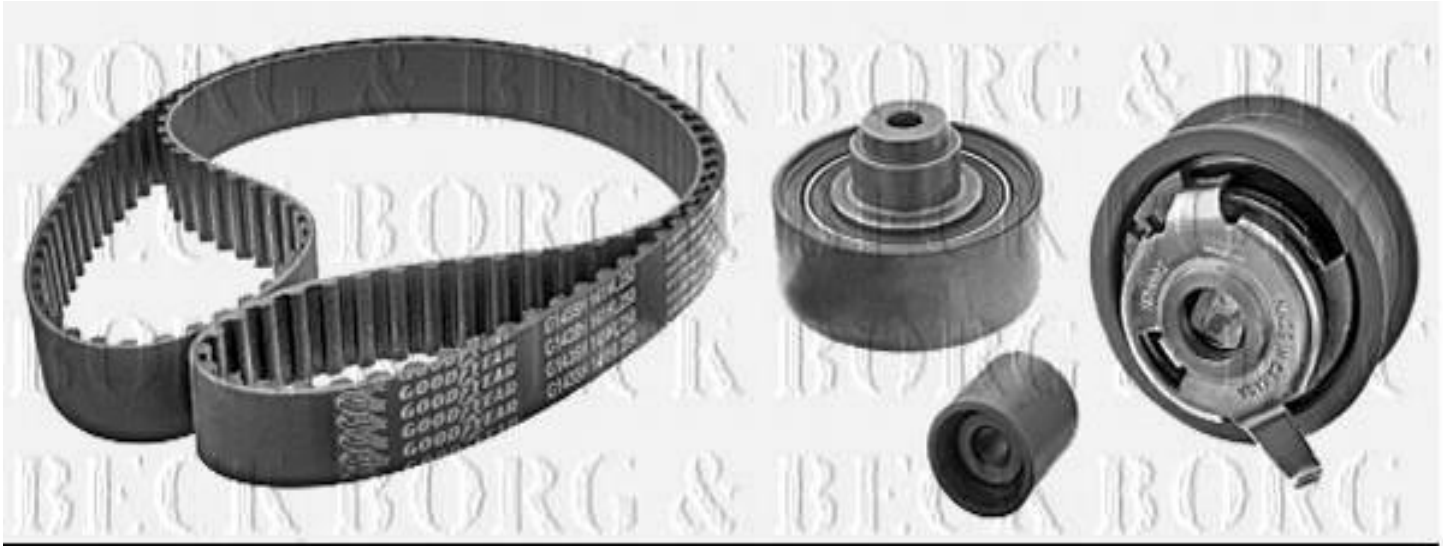
BORG & BECK
GOODYEAR