Borg & Beck - BW15F - Limpiaparabrisas

Longitud [in]: 15
Especificación: Flat
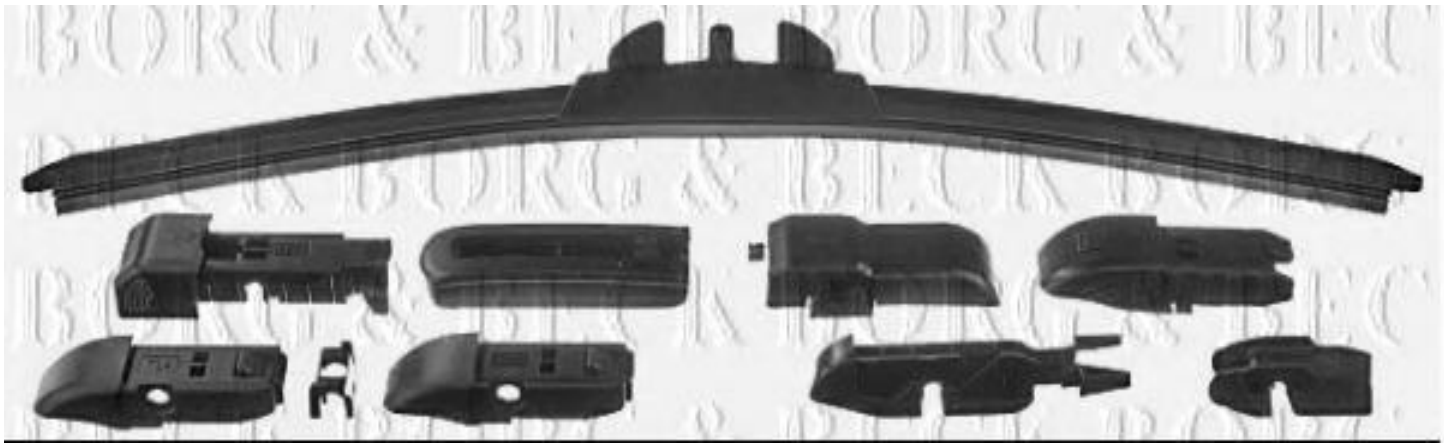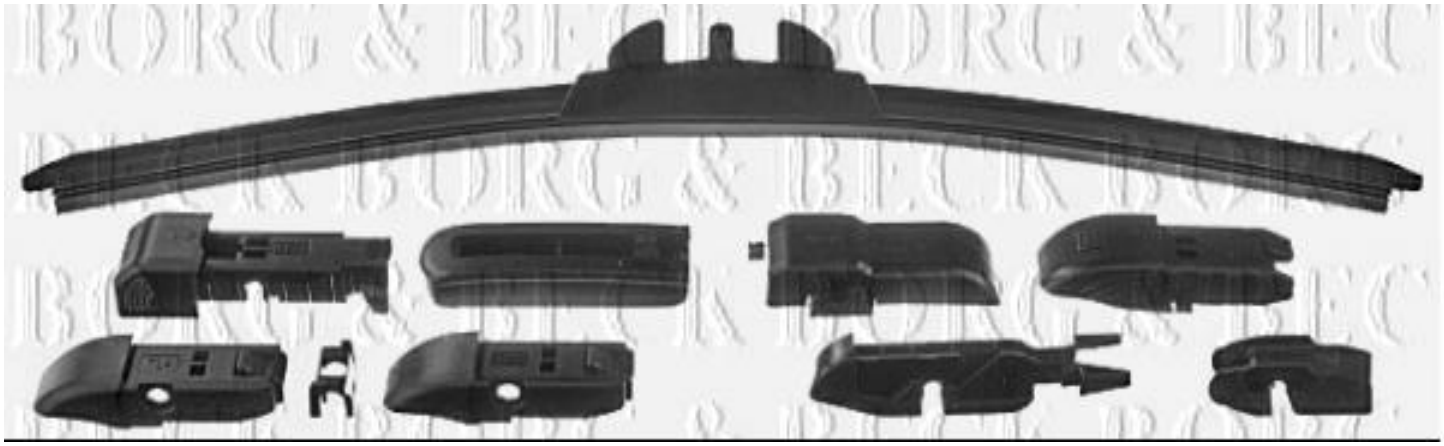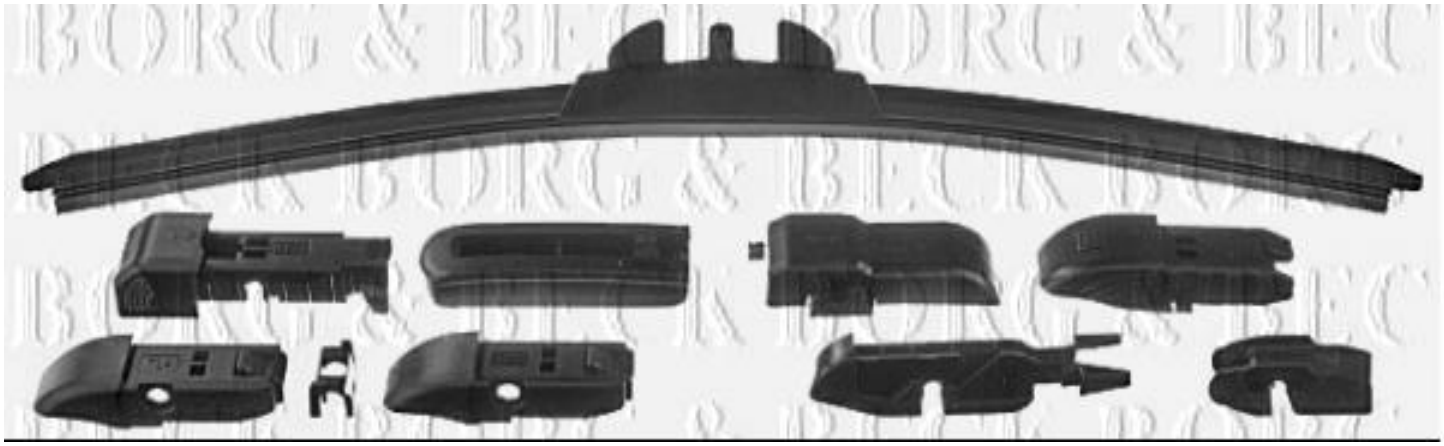
Longitud [in]: 15
Especificación: Flat