Borg & Beck - BW16H - Limpiaparabrisas

Longitud [in]: 16
Especificación: Hybrid
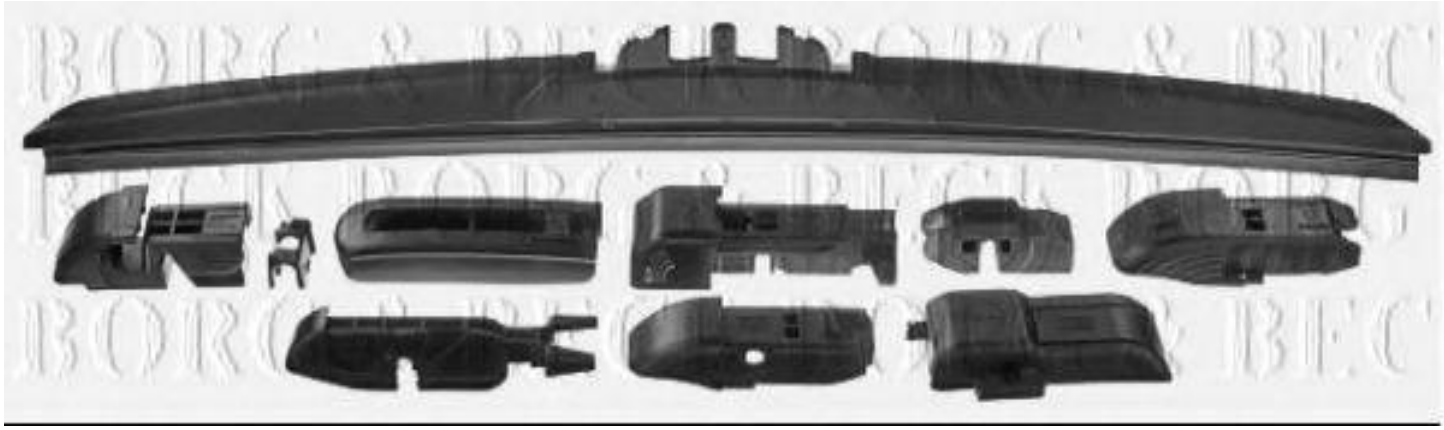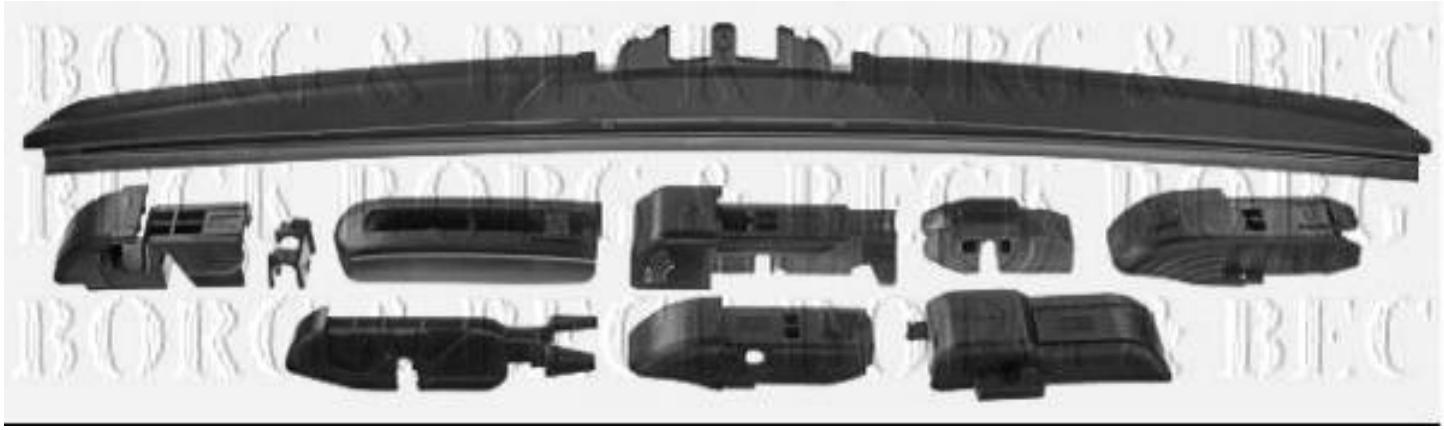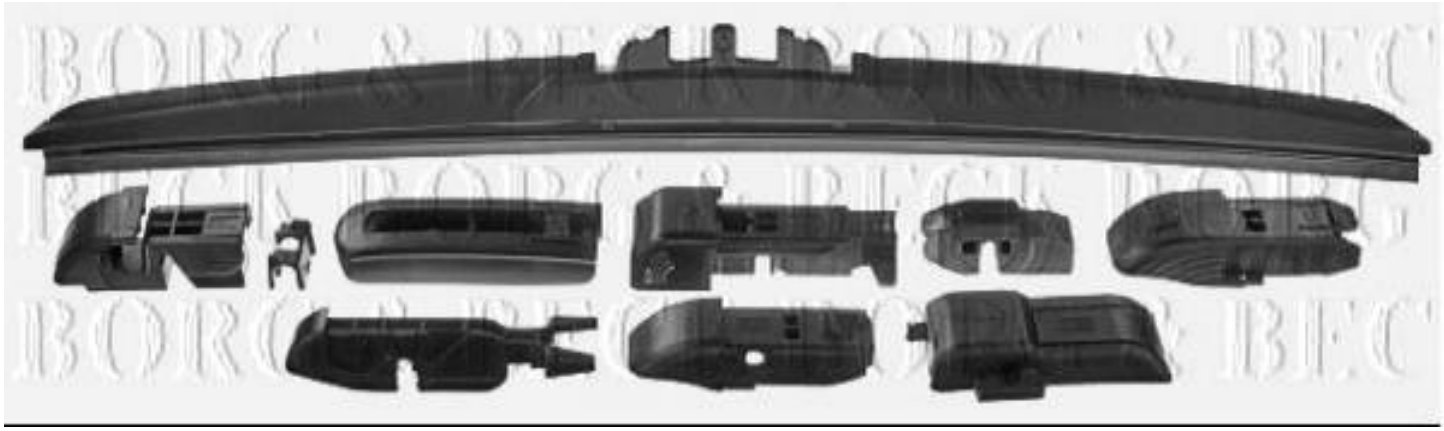
Longitud [in]: 16
Especificación: Hybrid