Borg & Beck - BW17F - Limpiaparabrisas

Longitud [in]: 17
Especificación: Flat
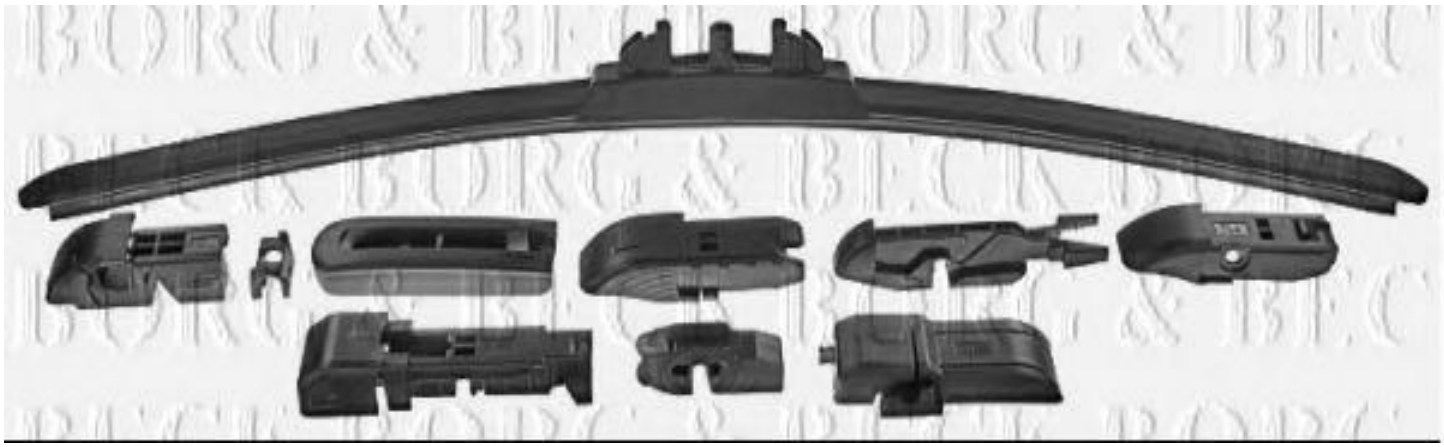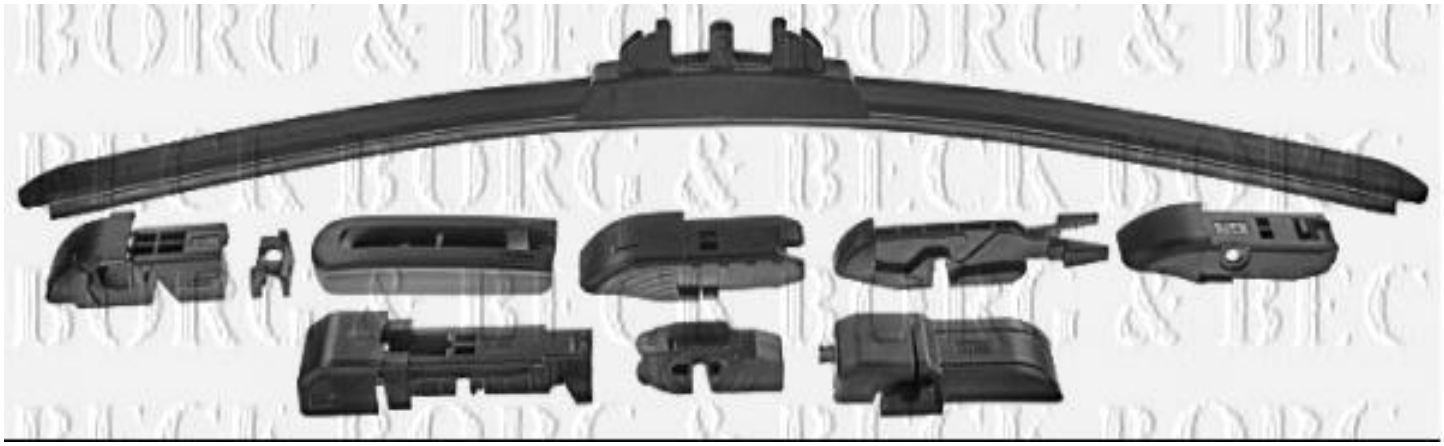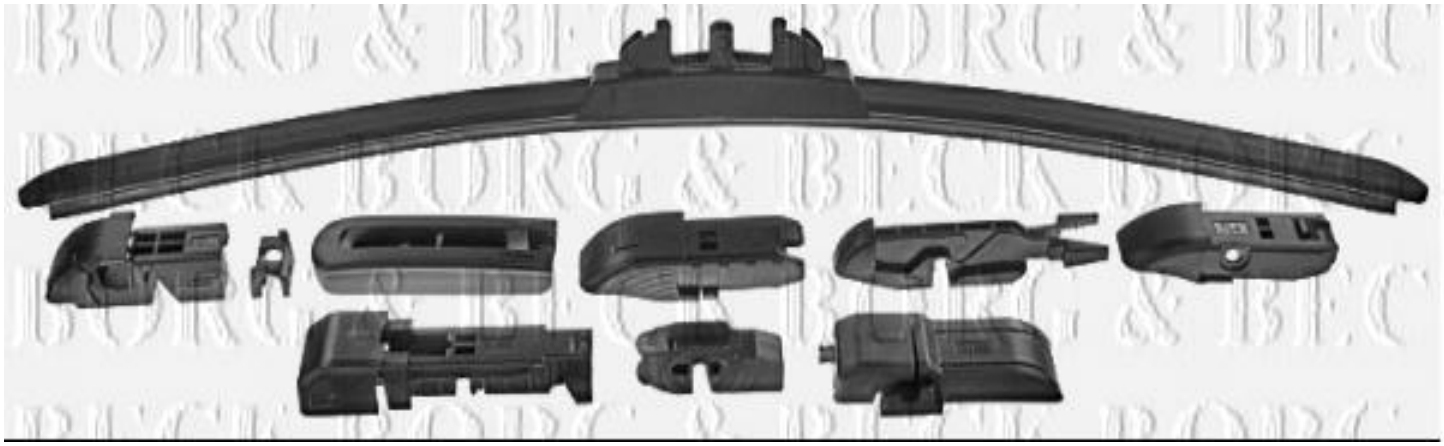
Longitud [in]: 17
Especificación: Flat