Borg & Beck - BW18F - Limpiaparabrisas

Longitud [in]: 18
Especificación: Flat
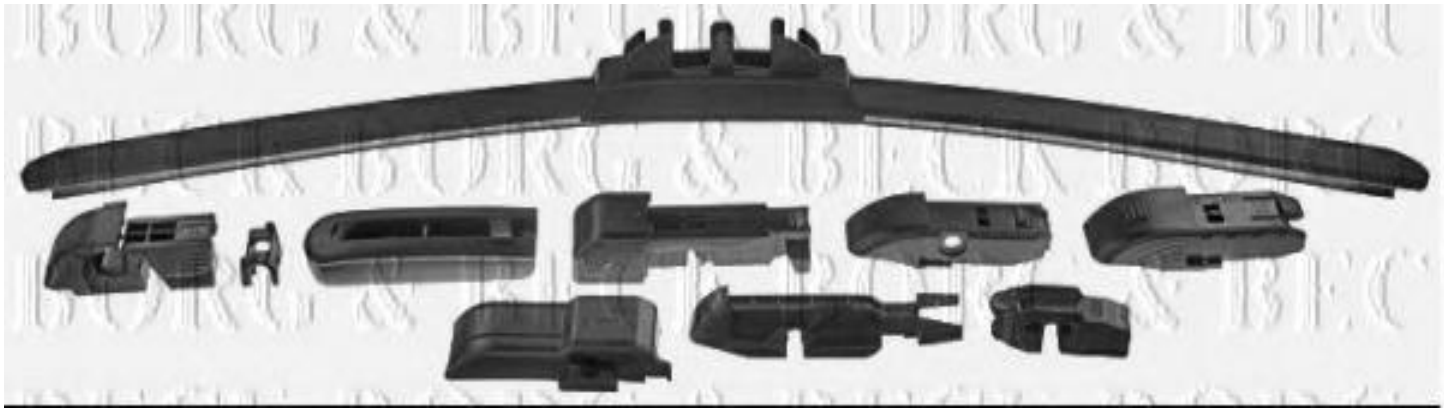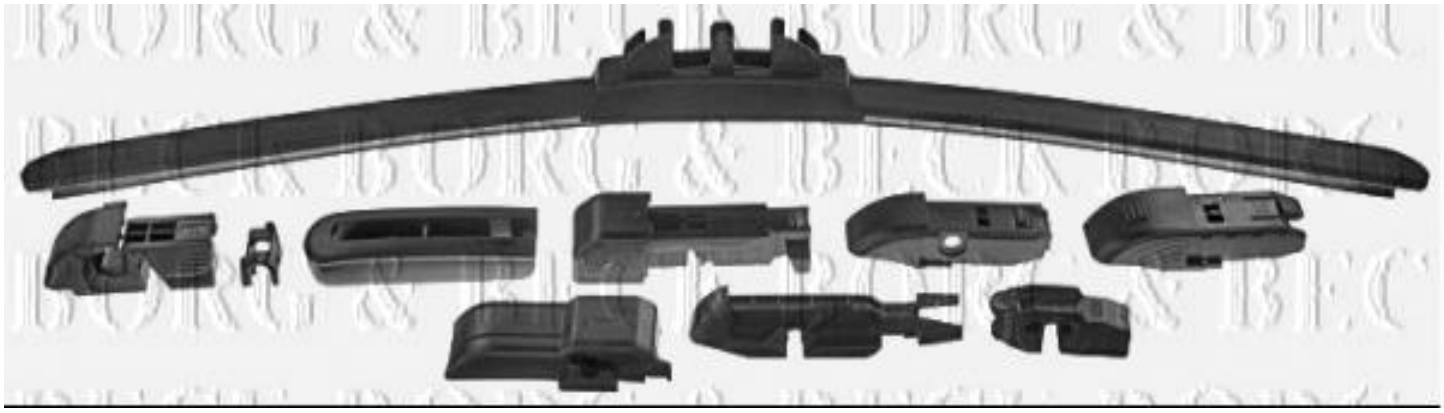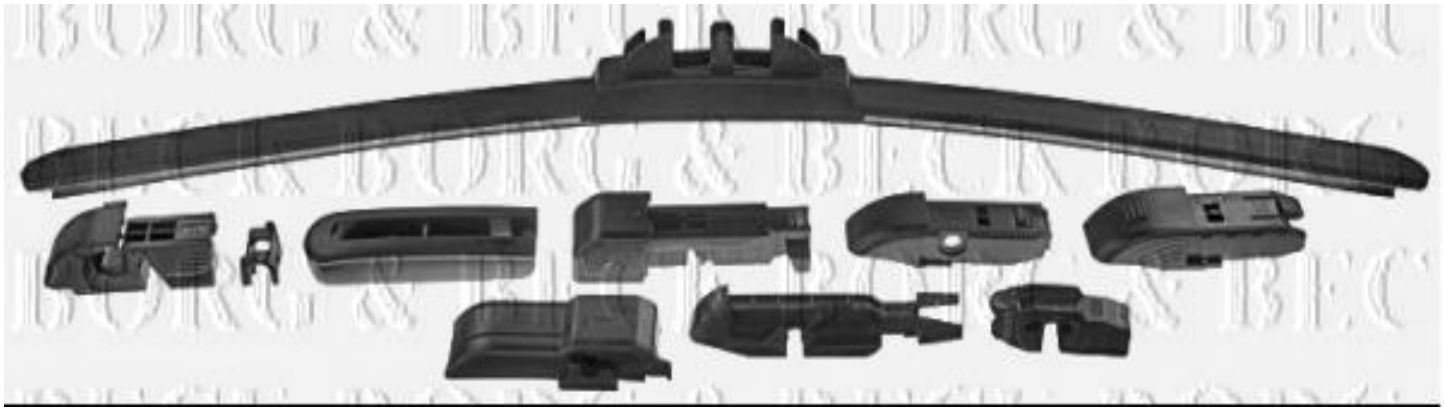
Longitud [in]: 18
Especificación: Flat