Borg & Beck - BW20F - Limpiaparabrisas

Longitud [in]: 20
Especificación: Flat
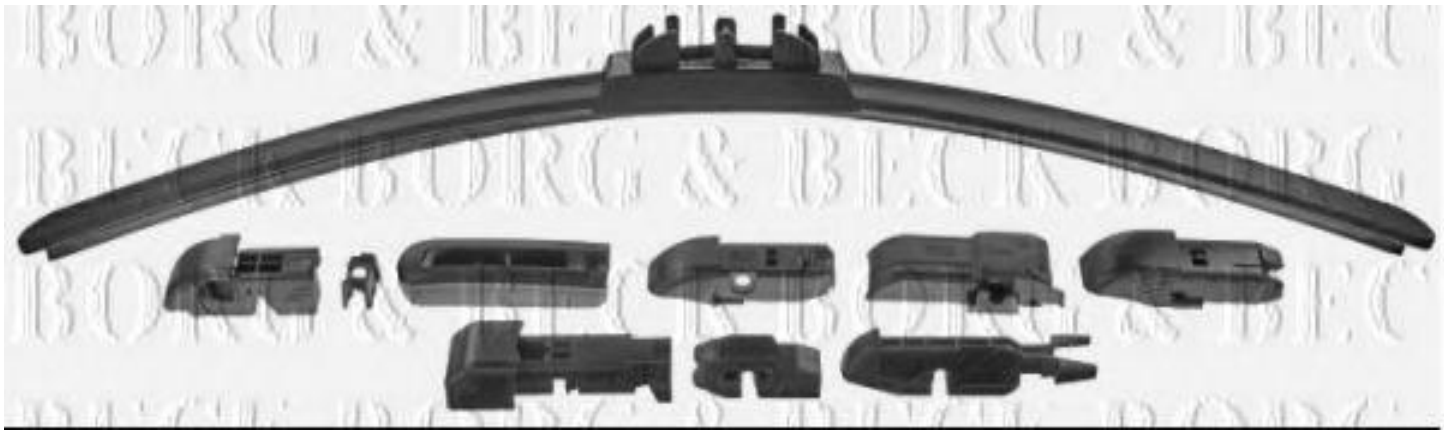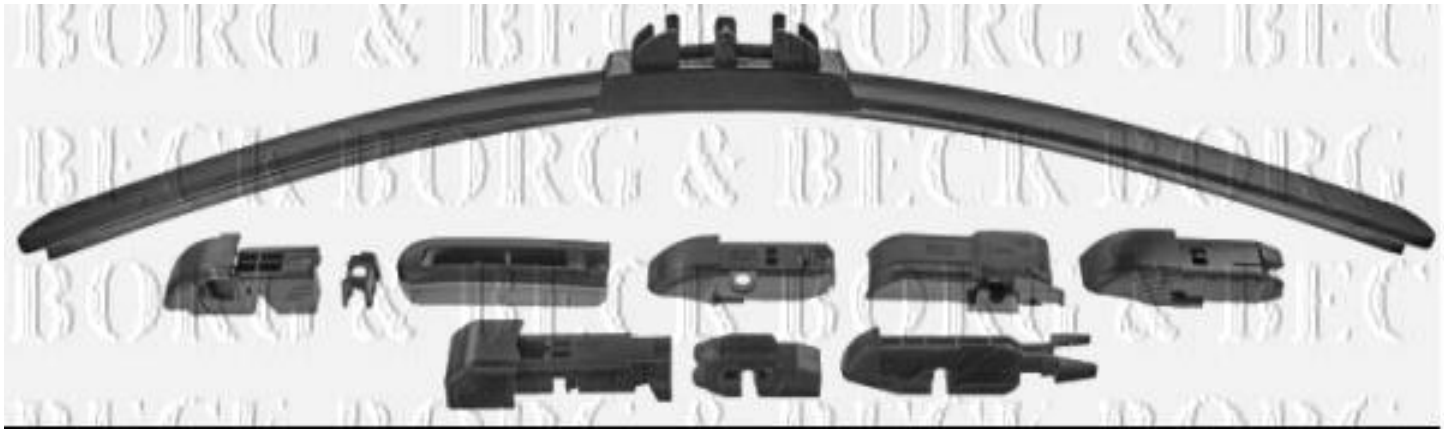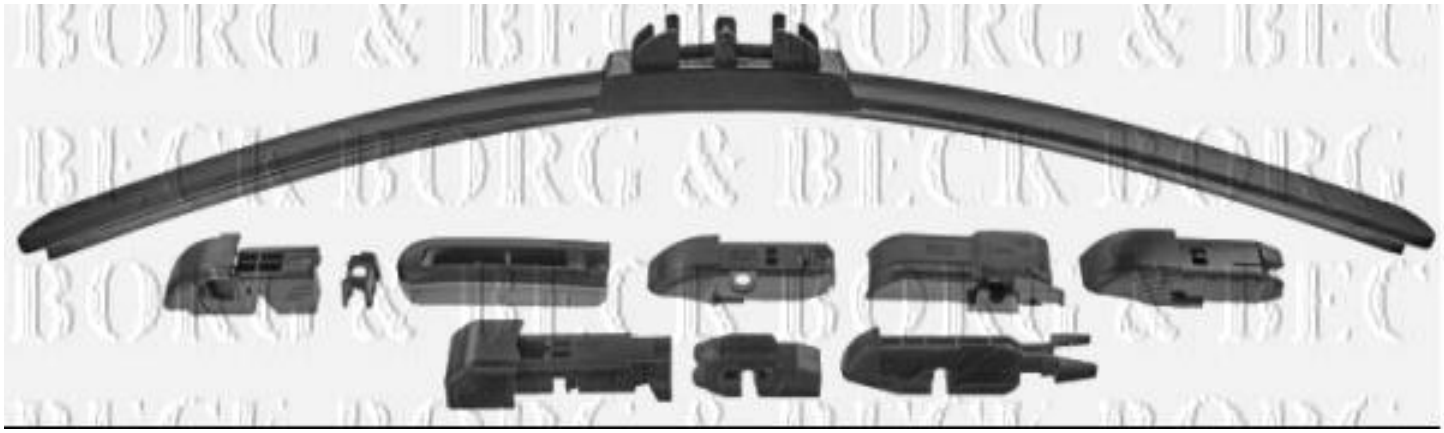
Longitud [in]: 20
Especificación: Flat