Borg & Beck - BWL3070 - Contacto de aviso, desgaste de los frenos

Longitud [mm]: 1120

Longitud [mm]: 1120

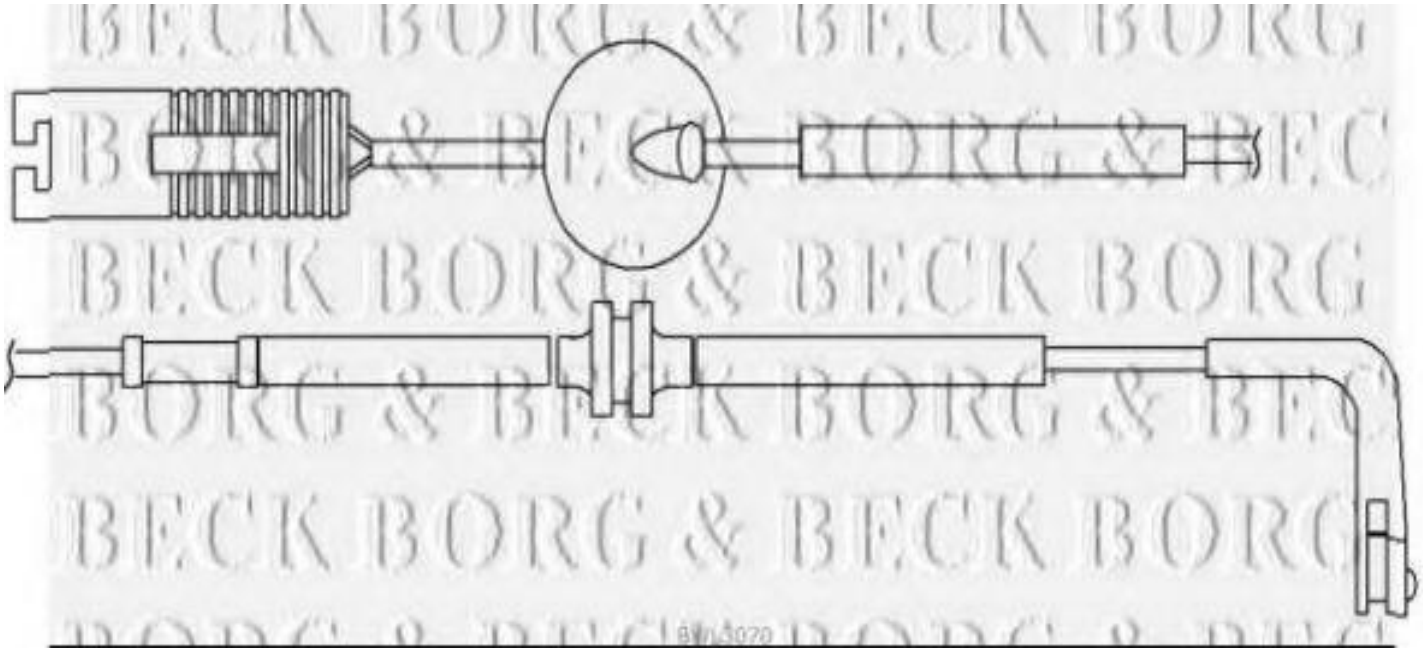

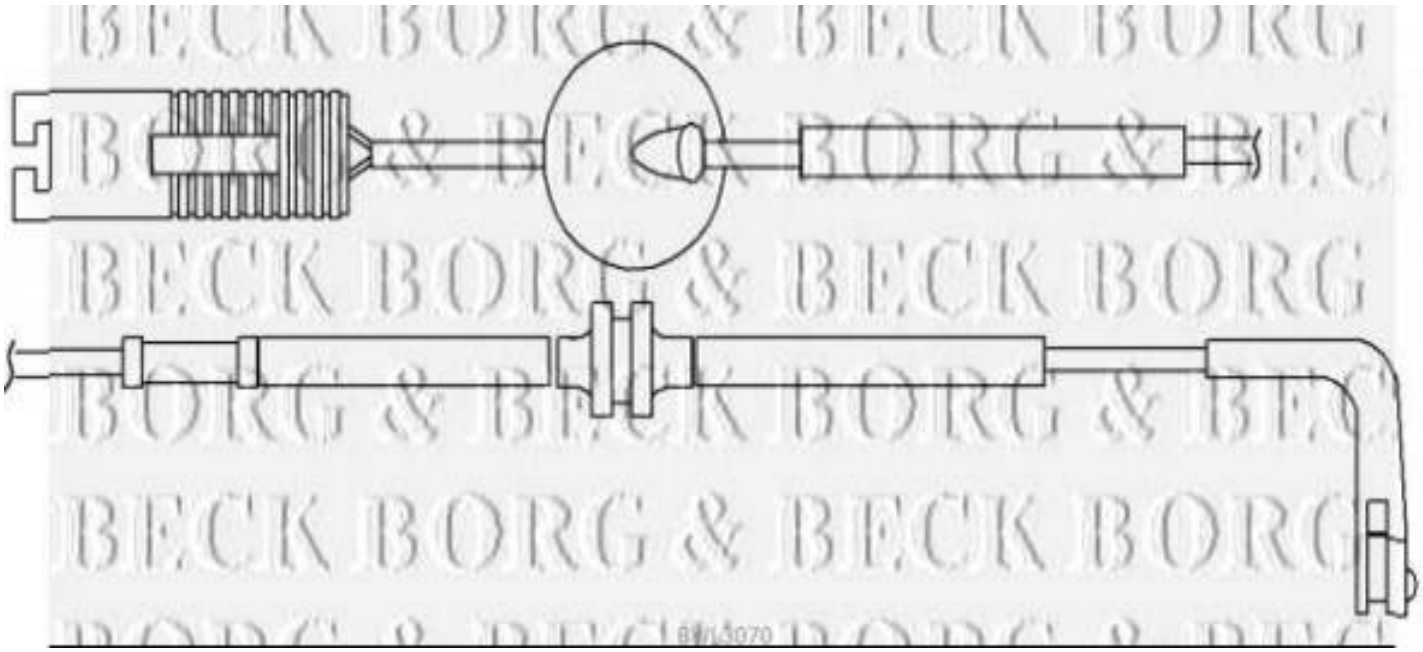

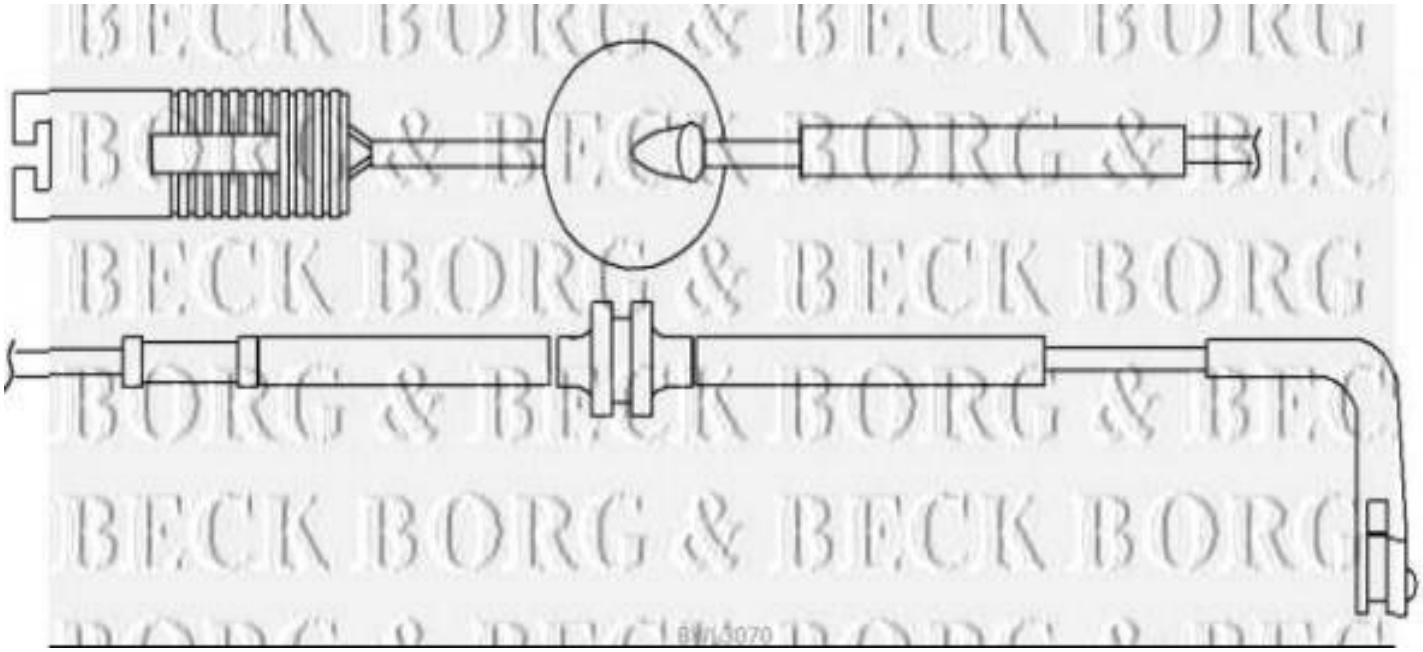
BECK BORG & BECK BORG
BECK BORG & BECK BORG
BECK BORG & BECK BORG