# Borg & Beck - BWP2351 - Bomba de agua

Tipo de cárter/carcasa: sin carcasa (cárter)

Tipo de cárter/carcasa: sin carcasa (cárter)

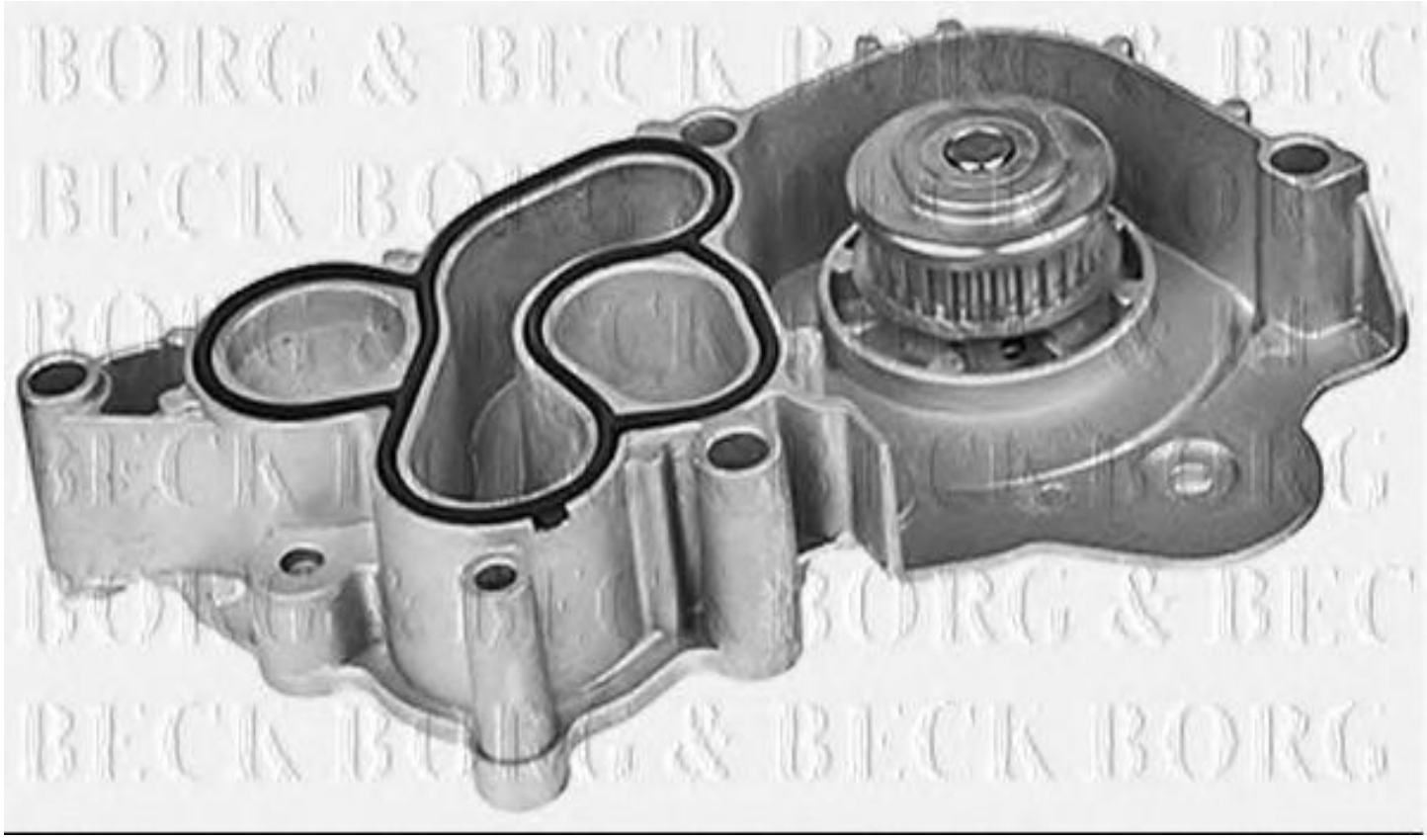

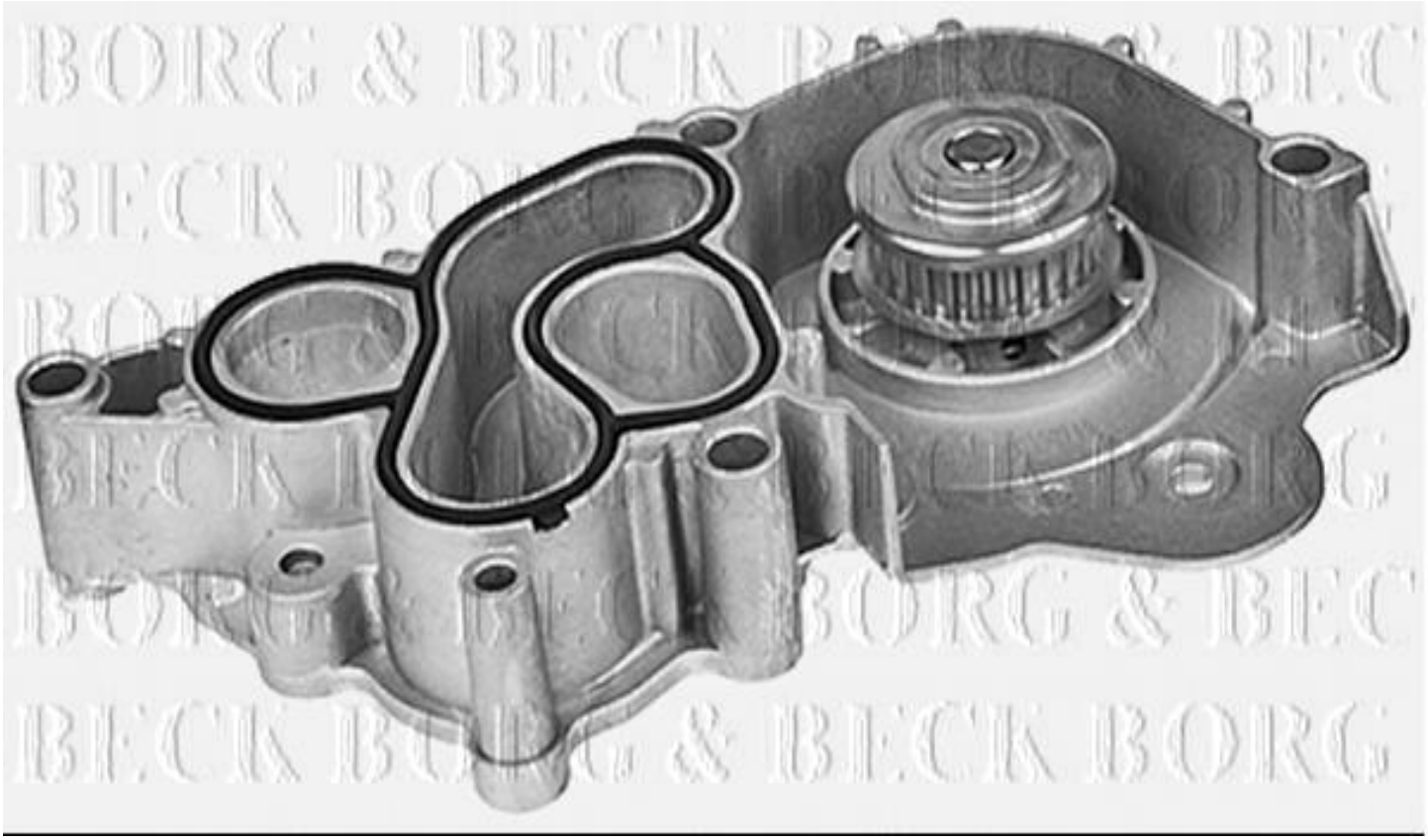
BORG & BECK

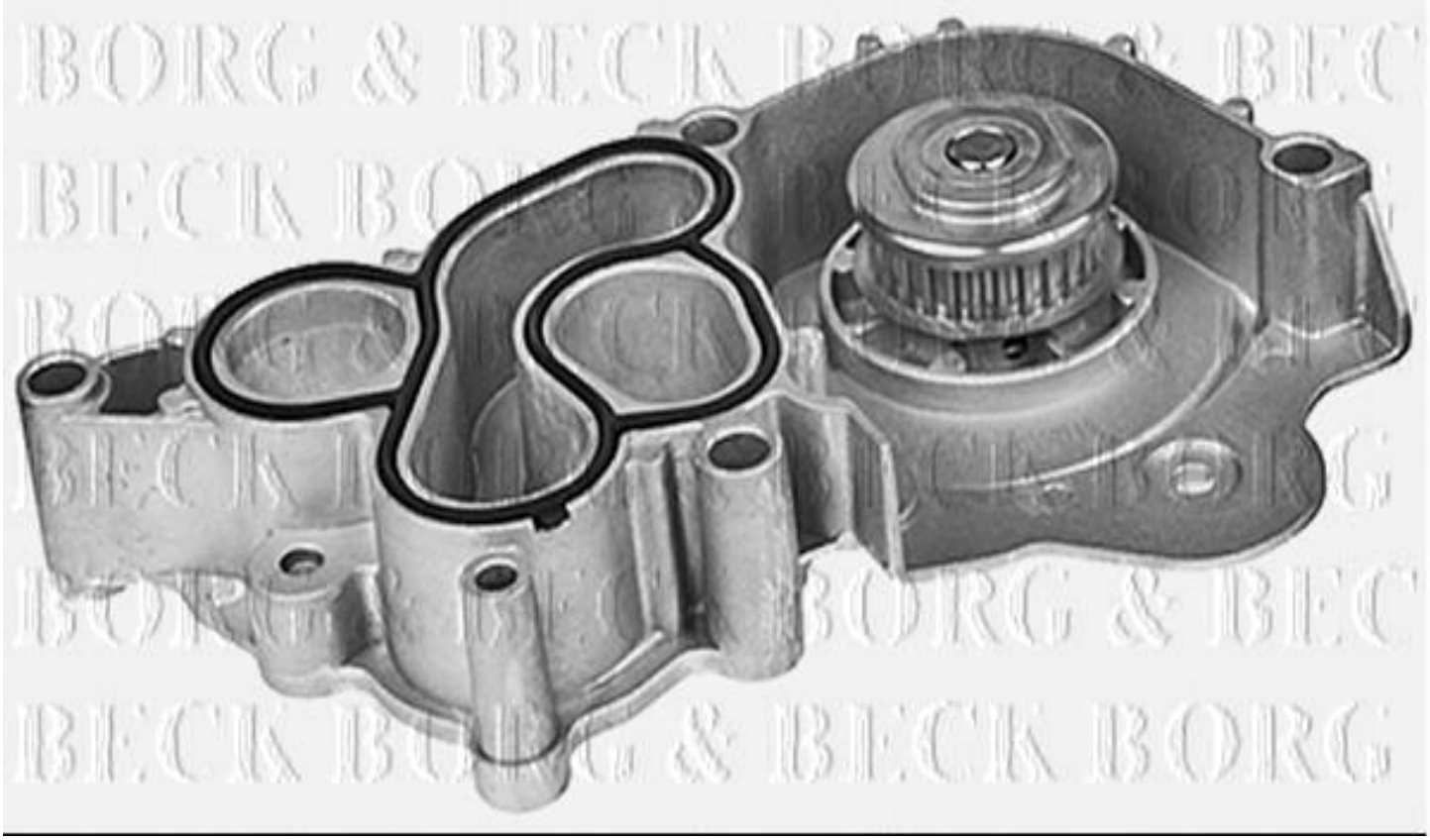
BORG & BECK