Borg & Beck - HK2701 - Kit de embrague

Número dientes vástago entrada: 28
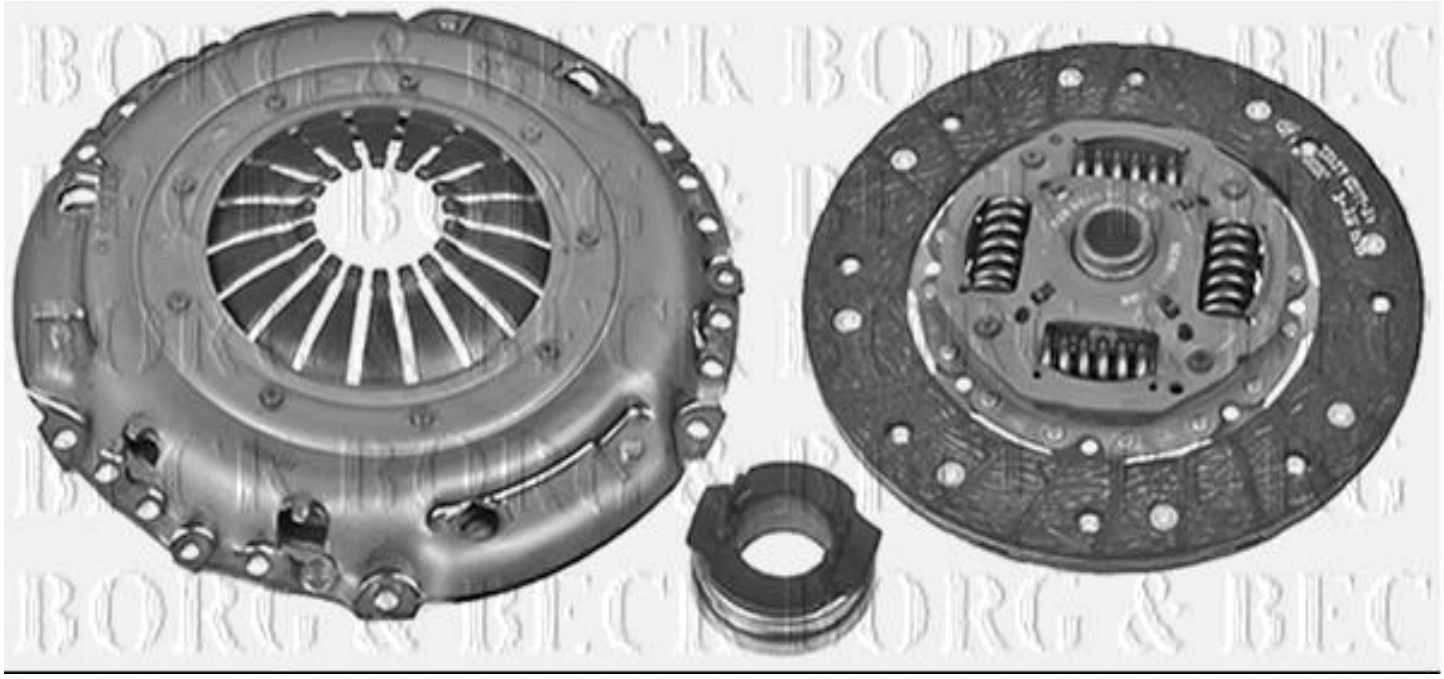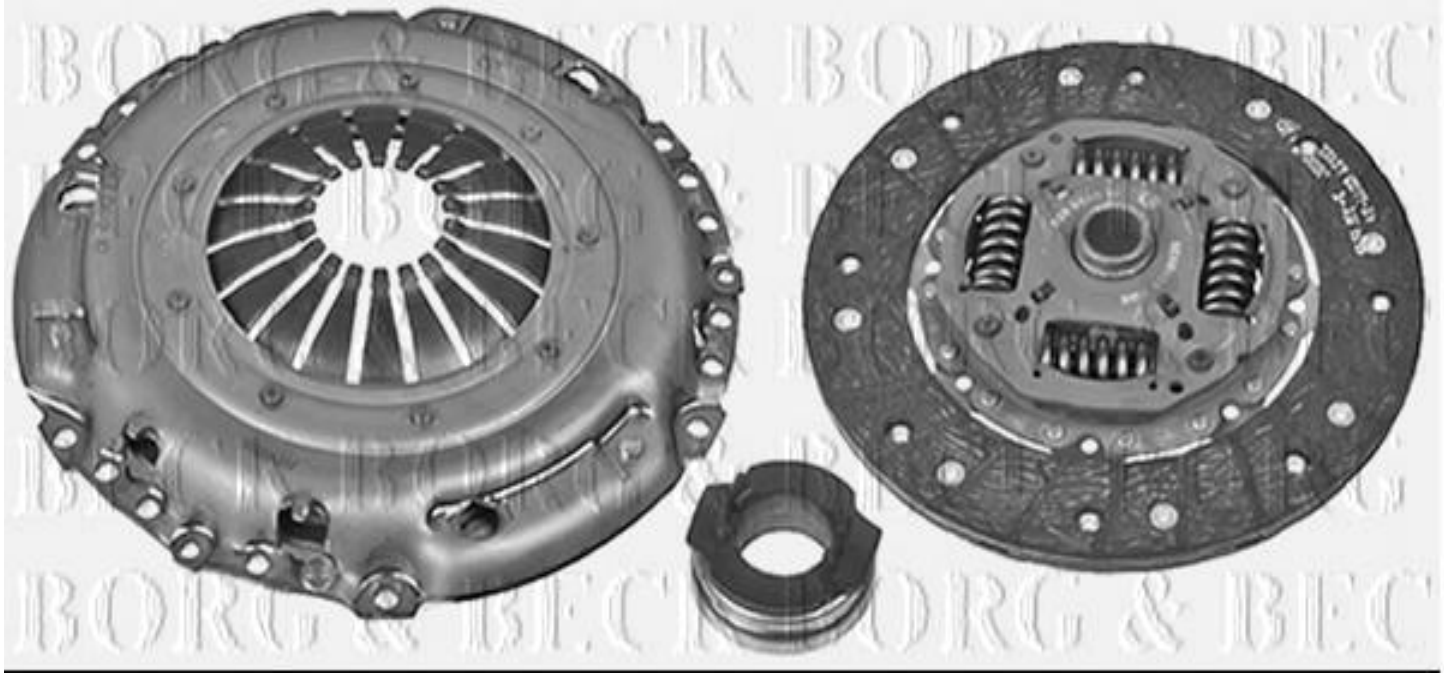
Número dientes vástago entrada: 28