Borg & Beck - HK2741 - Kit de embrague

Número dientes vástago entrada: 19
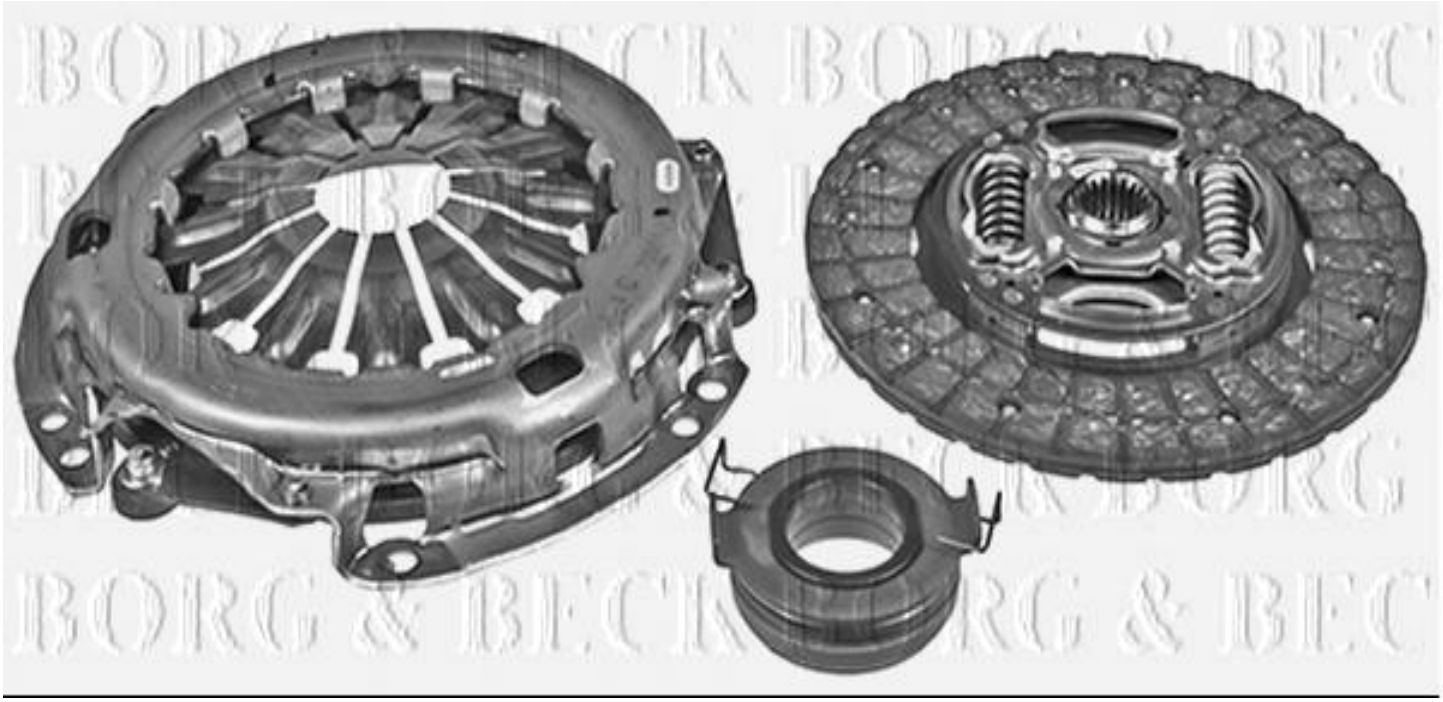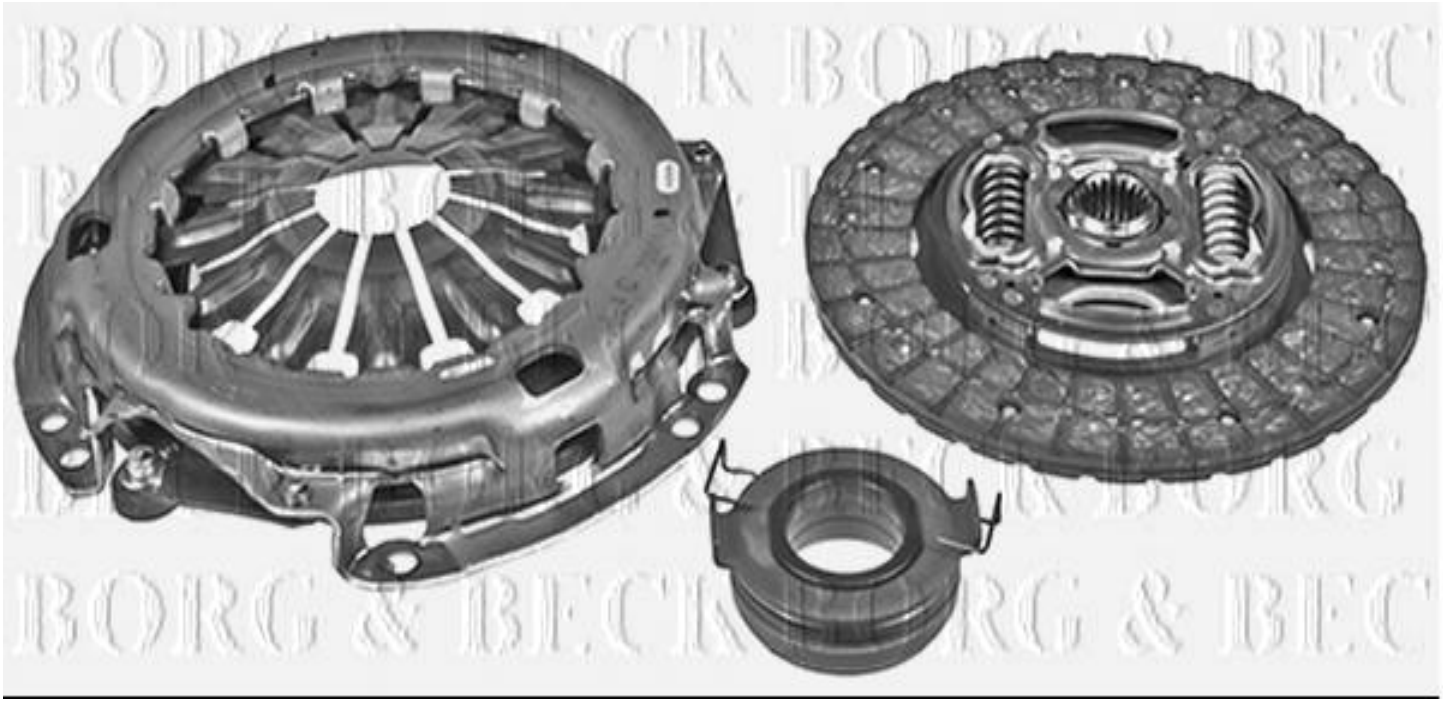
Número dientes vástago entrada: 19