Borg & Beck - HK9833 - Kit de embrague

Diámetro interior [mm]: 21,2
Diámetro exterior [mm]: 24
Número dientes vástago entrada: 21
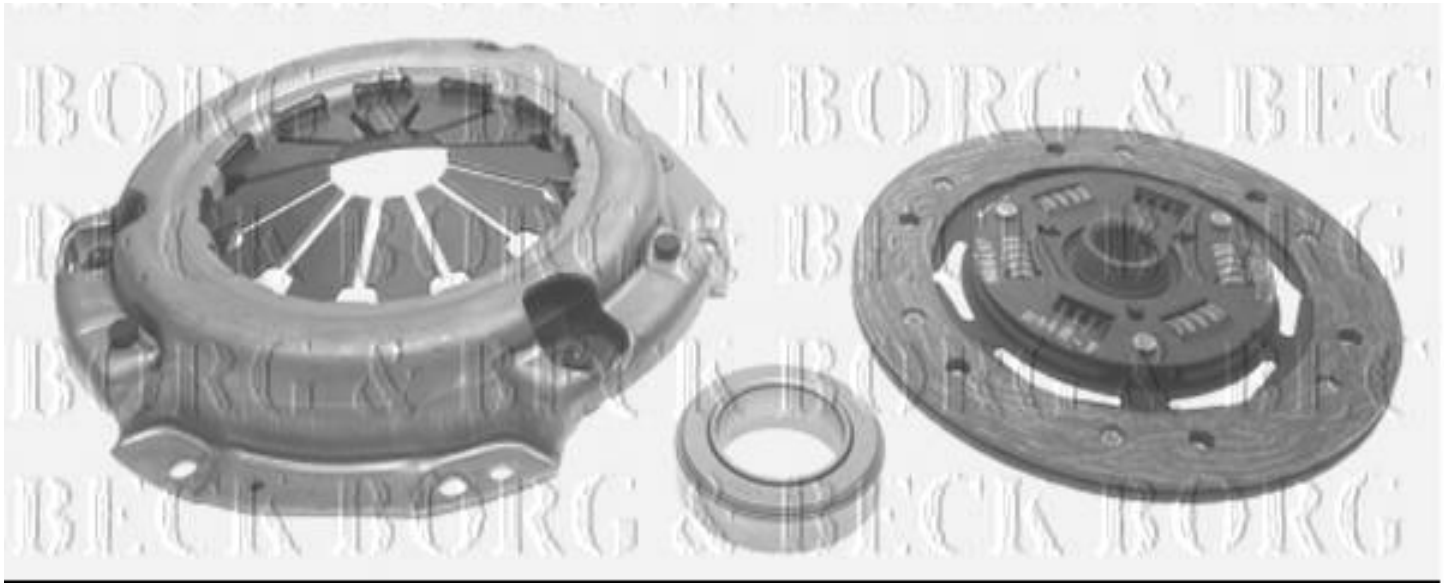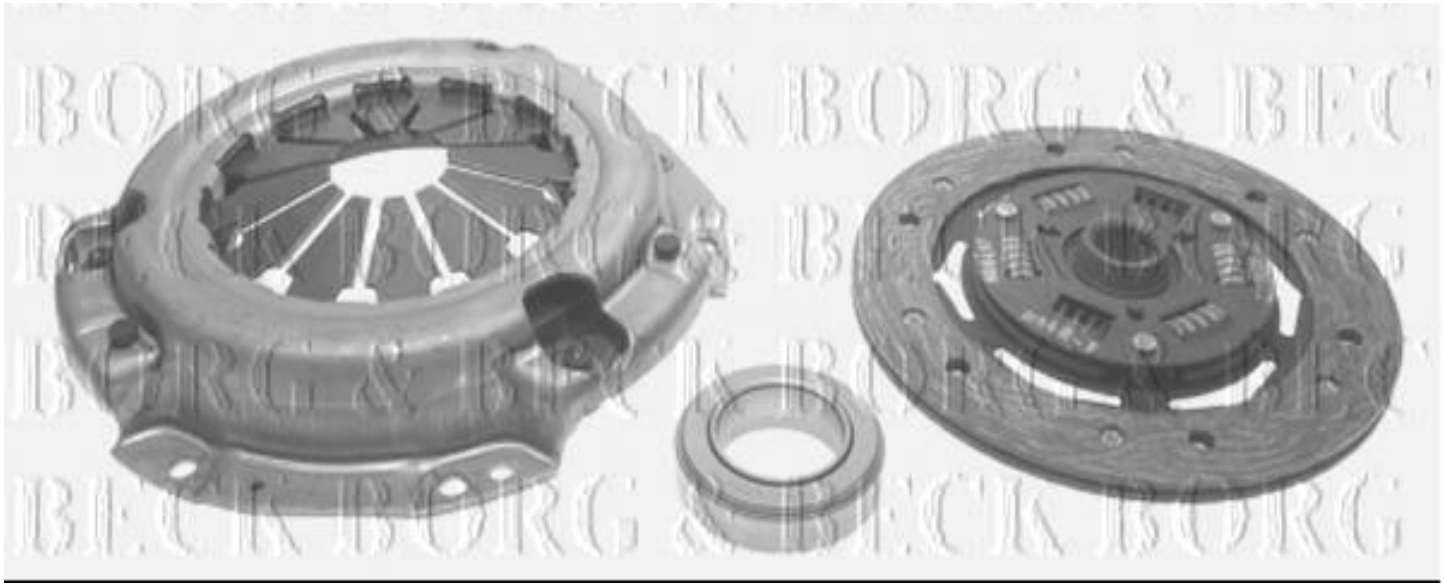
Diámetro interior [mm]: 21,2
Diámetro exterior [mm]: 24
Número dientes vástago entrada: 21