Borg & Beck - HK2141 - Kit de embrague

Diámetro interior [mm]: 25,45
Diámetro exterior [mm]: 29,6
Equipamiento del motor: para motores con volante bimasa
Número dientes vástago entrada: 21

Diámetro interior [mm]: 25,45
Diámetro exterior [mm]: 29,6
Equipamiento del motor: para motores con volante bimasa
Número dientes vástago entrada: 21

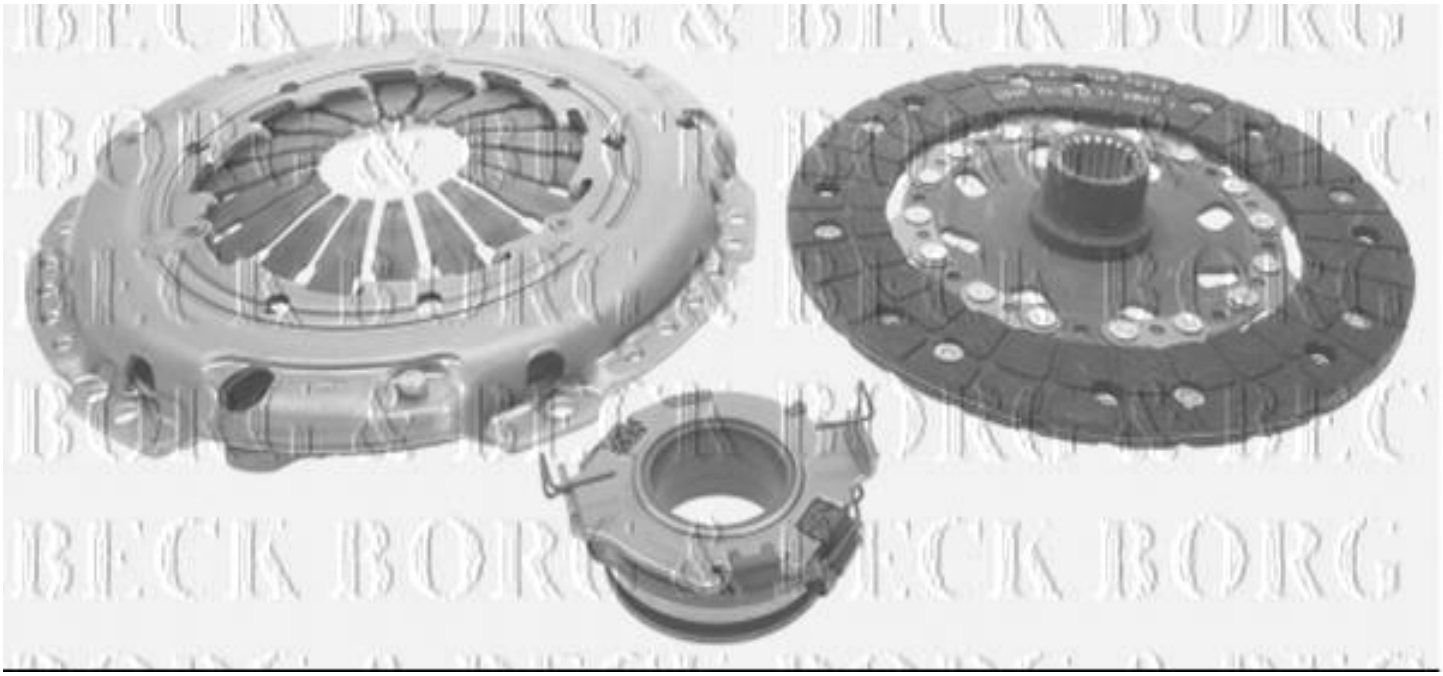

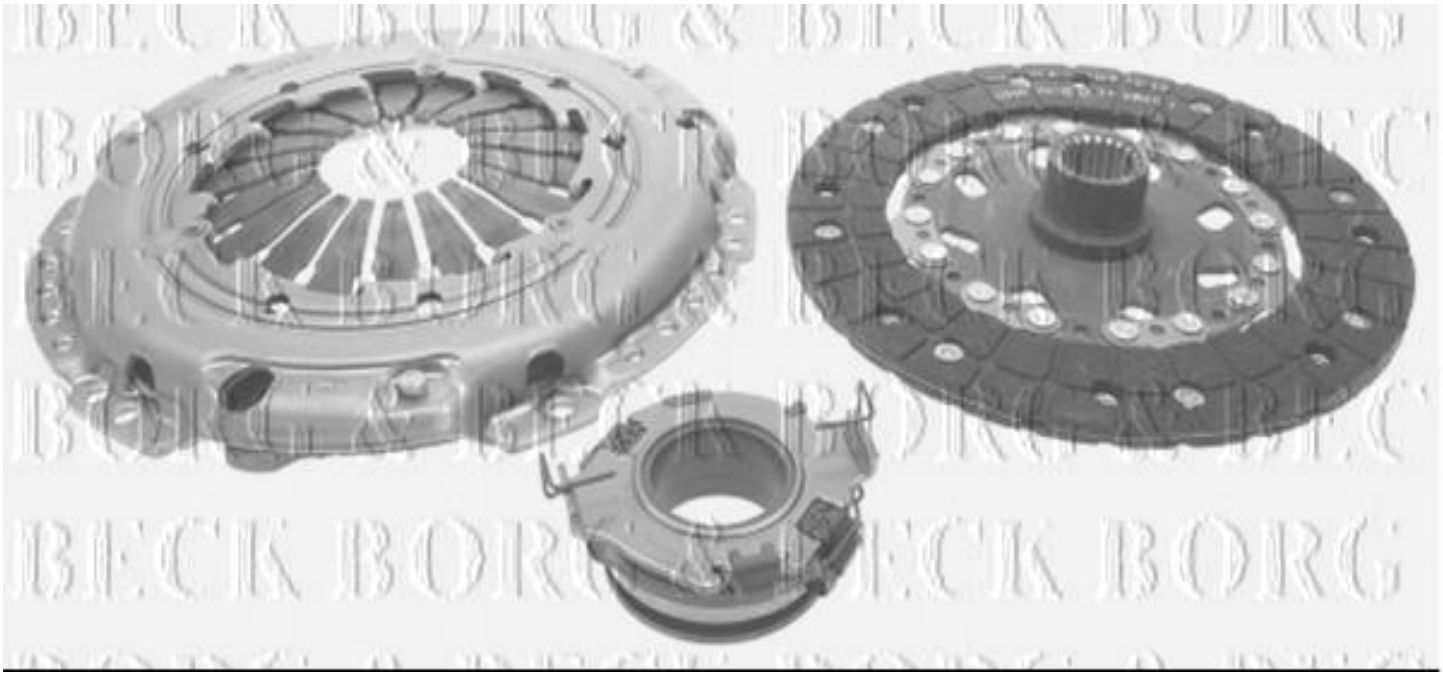
BECK BORG & BECK BORG