Borg & Beck - HK6086 - Kit de embrague

Diámetro interior [mm]: 24,1
Diámetro exterior [mm]: 26,85
Número dientes vástago entrada: 20
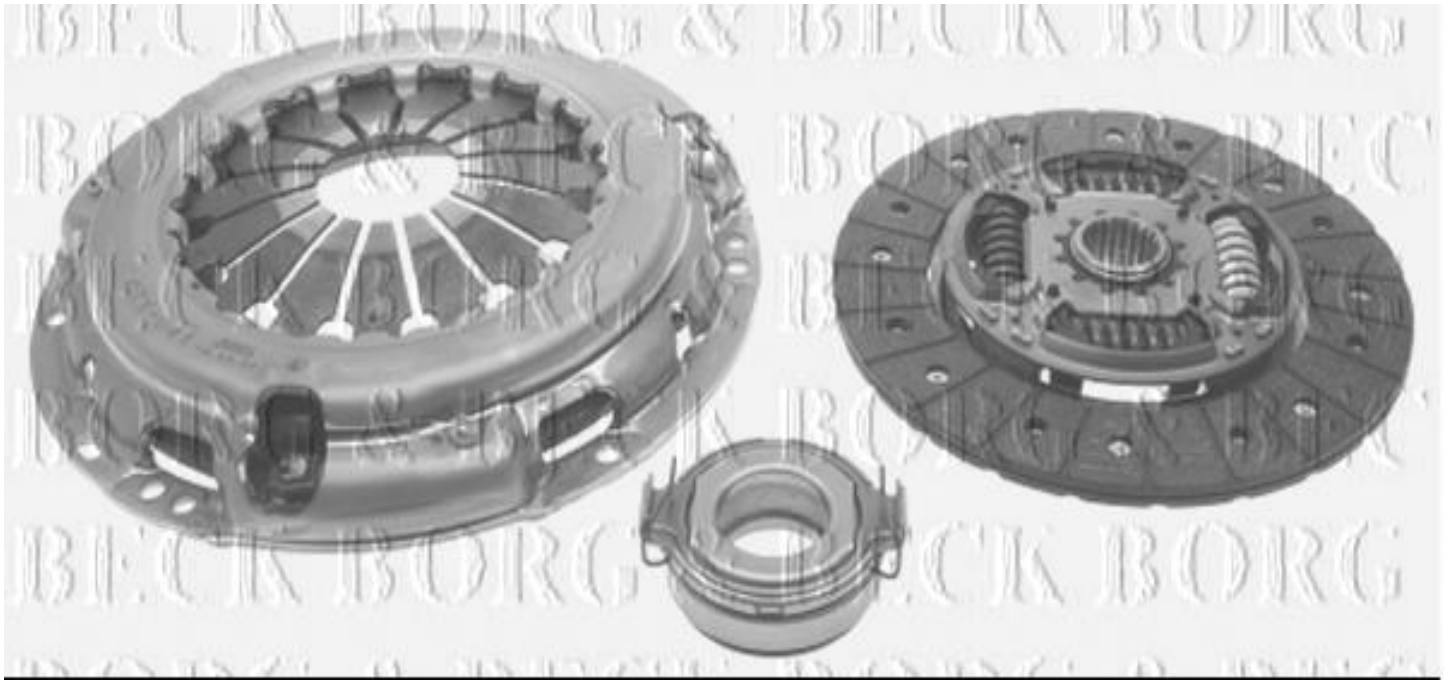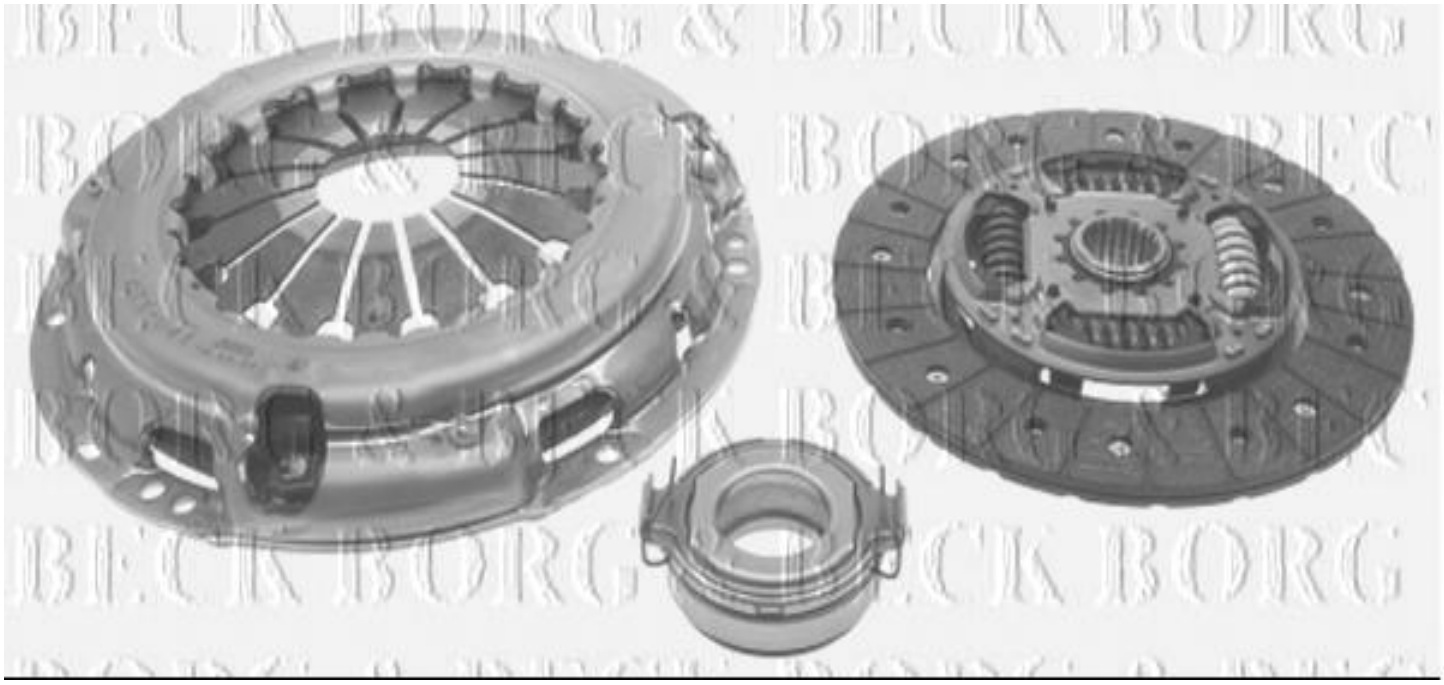
Diámetro interior [mm]: 24,1
Diámetro exterior [mm]: 26,85
Número dientes vástago entrada: 20