Borg & Beck - HK6183 - Kit de embrague

Diámetro interior [mm]: 22
Diámetro exterior [mm]: 25
Número dientes vástago entrada: 14
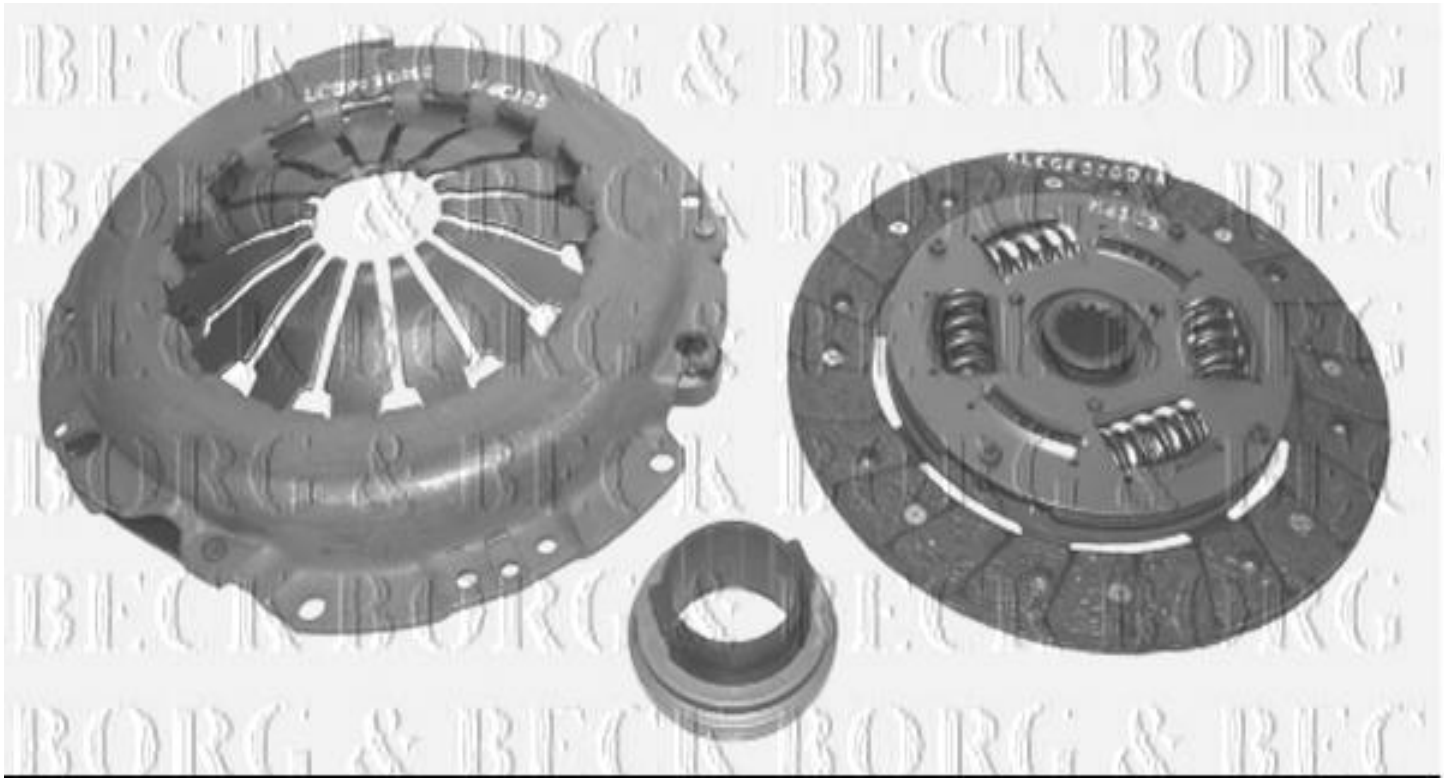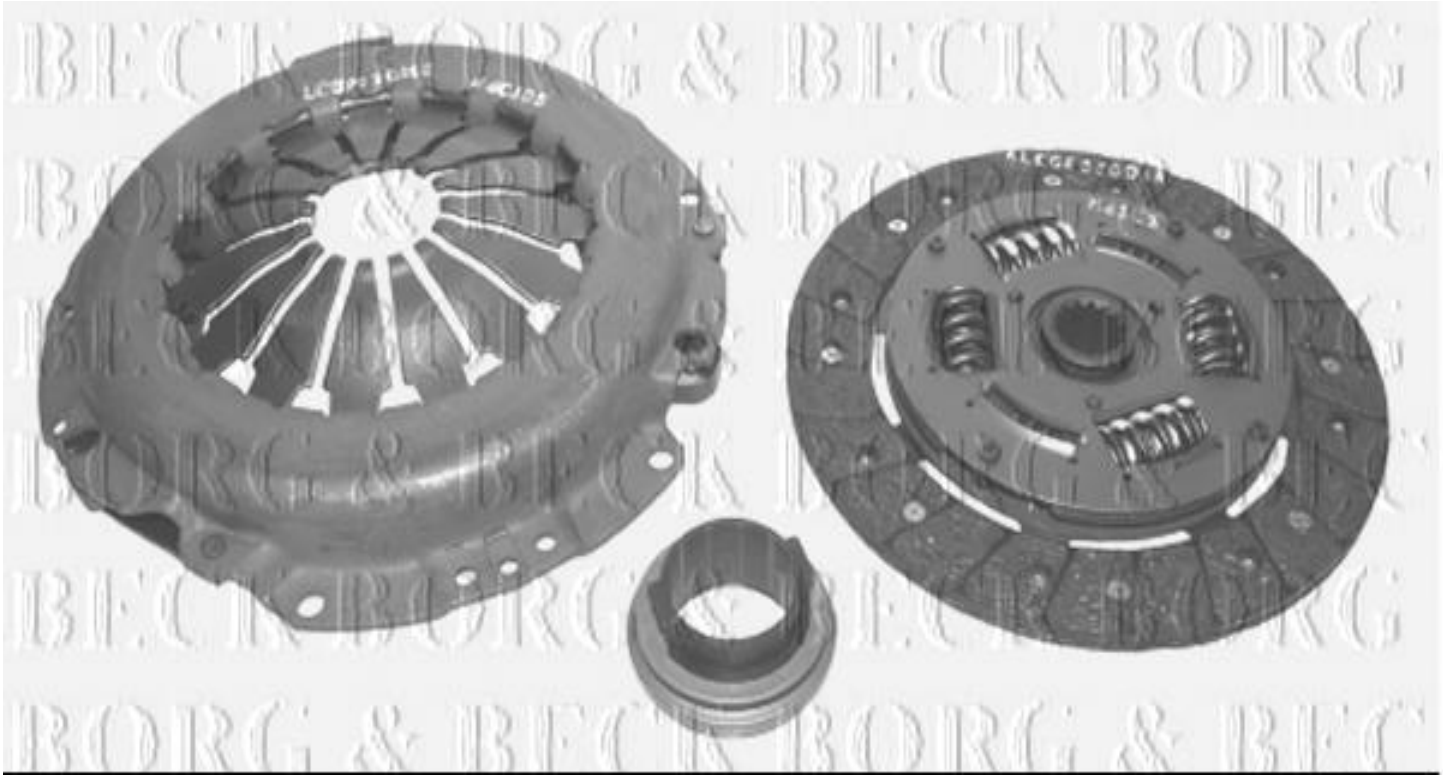
Diámetro interior [mm]: 22
Diámetro exterior [mm]: 25
Número dientes vástago entrada: 14