Borg & Beck - HK6386 - Kit de embrague

Diámetro interior [mm]: 25,5
Diámetro exterior [mm]: 29,9
Número dientes vástago entrada: 21

Diámetro interior [mm]: 25,5
Diámetro exterior [mm]: 29,9
Número dientes vástago entrada: 21

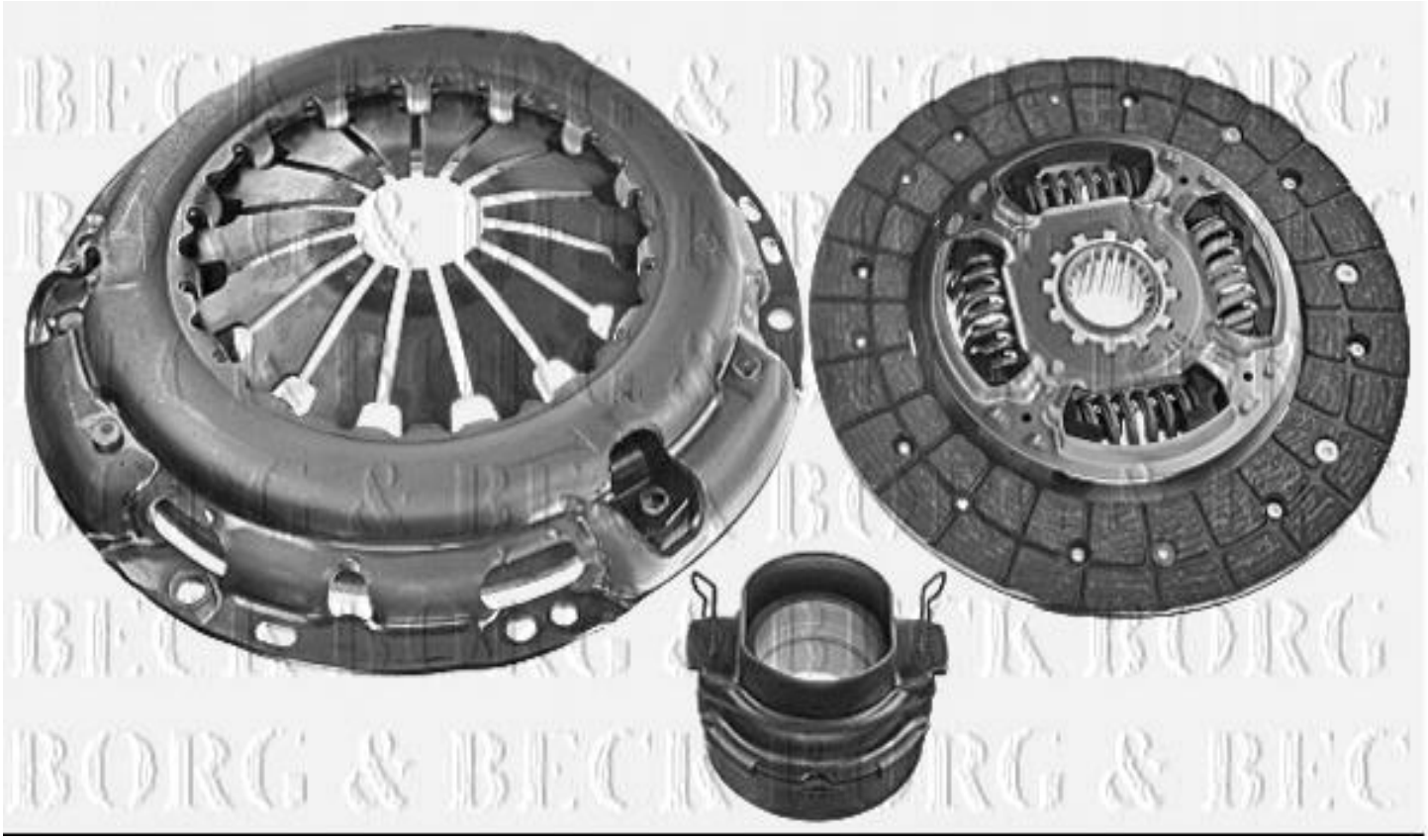
BORG & BECK