Borg & Beck - HK6678 - Kit de embrague

Diámetro interior [mm]: 16
Diámetro exterior [mm]: 18,6
Número dientes vástago entrada: 14

Diámetro interior [mm]: 16
Diámetro exterior [mm]: 18,6
Número dientes vástago entrada: 14

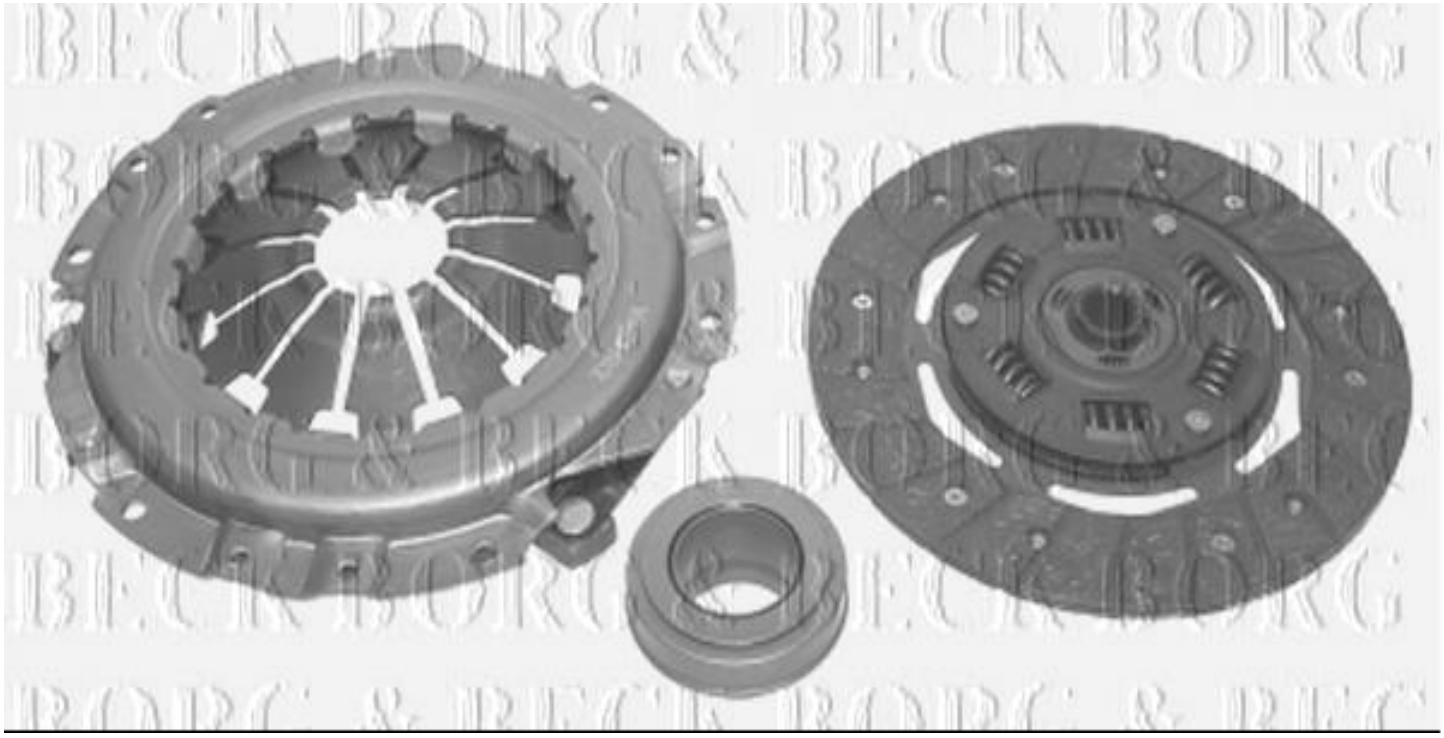

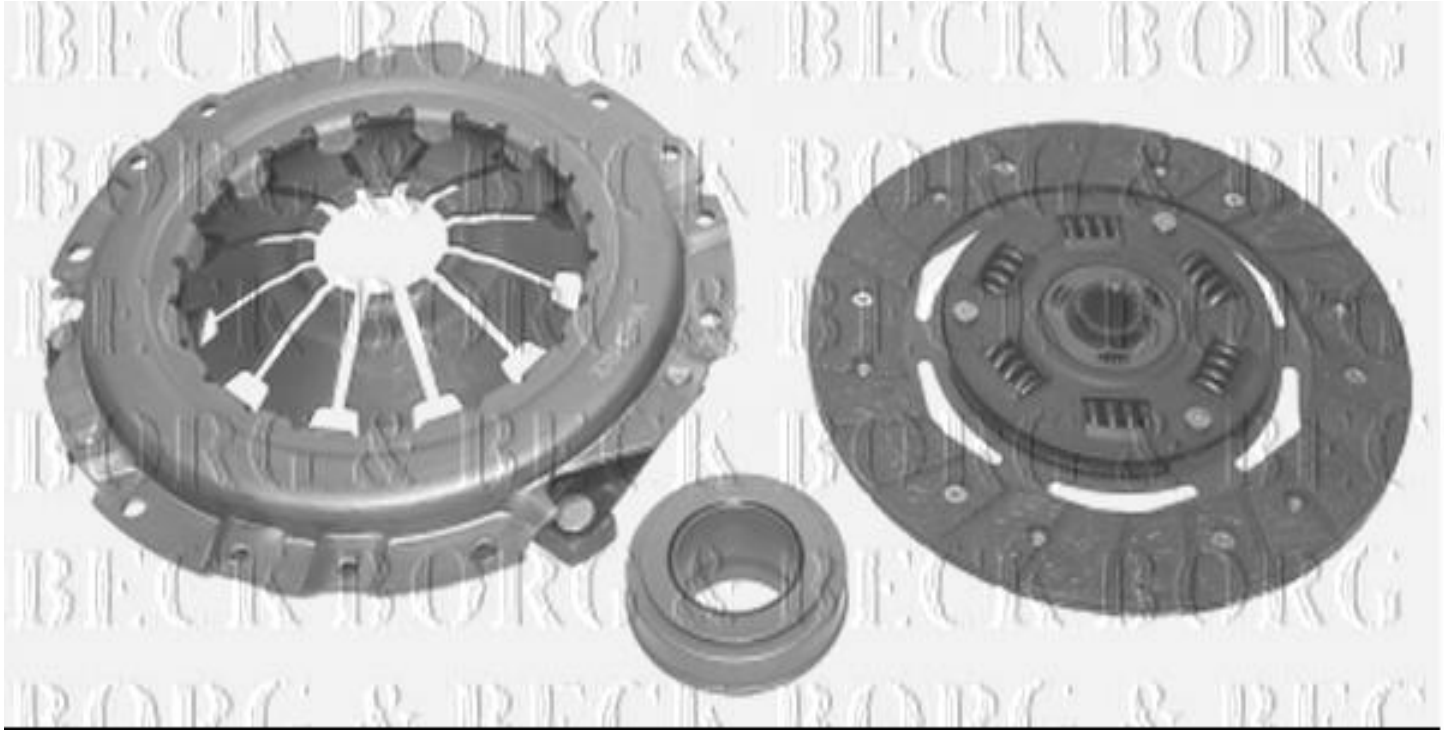
BECK BORG & BECK BORG