# Borg & Beck - HK7503 - Kit de embrague

Diámetro interior [mm]: 20,1
Diámetro exterior [mm]: 23,3
Número dientes vástago entrada: 20
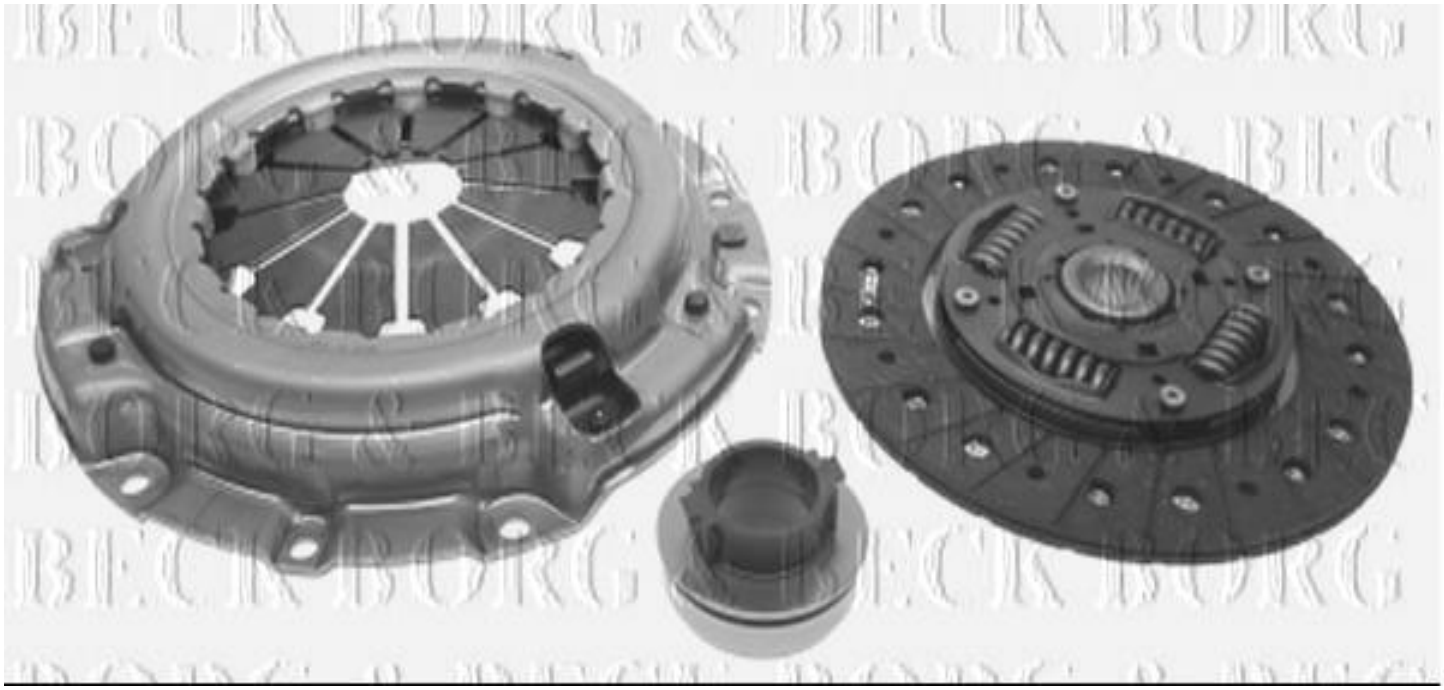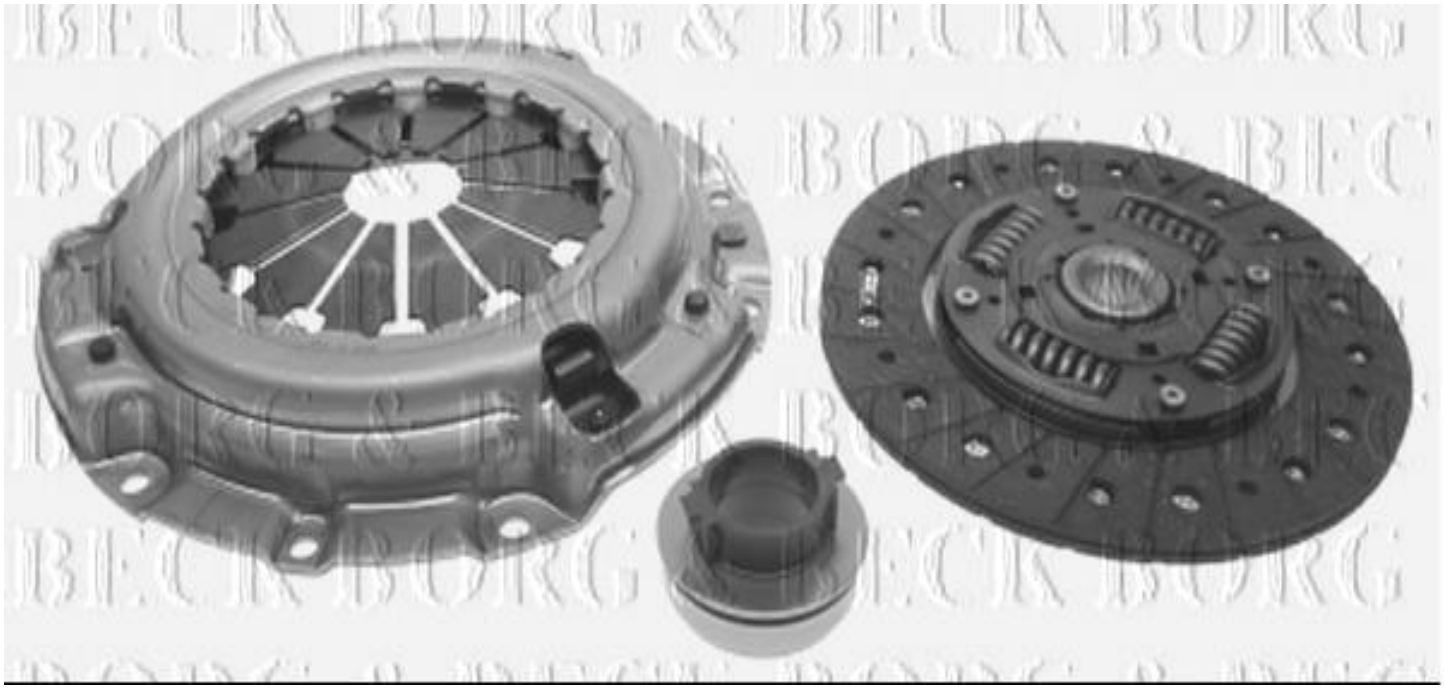
Diámetro interior [mm]: 20,1
Diámetro exterior [mm]: 23,3
Número dientes vástago entrada: 20