Borg & Beck - HK7676 - Kit de embrague

Diámetro interior [mm]: 20,2
Diámetro exterior [mm]: 23,2
Número dientes vástago entrada: 20
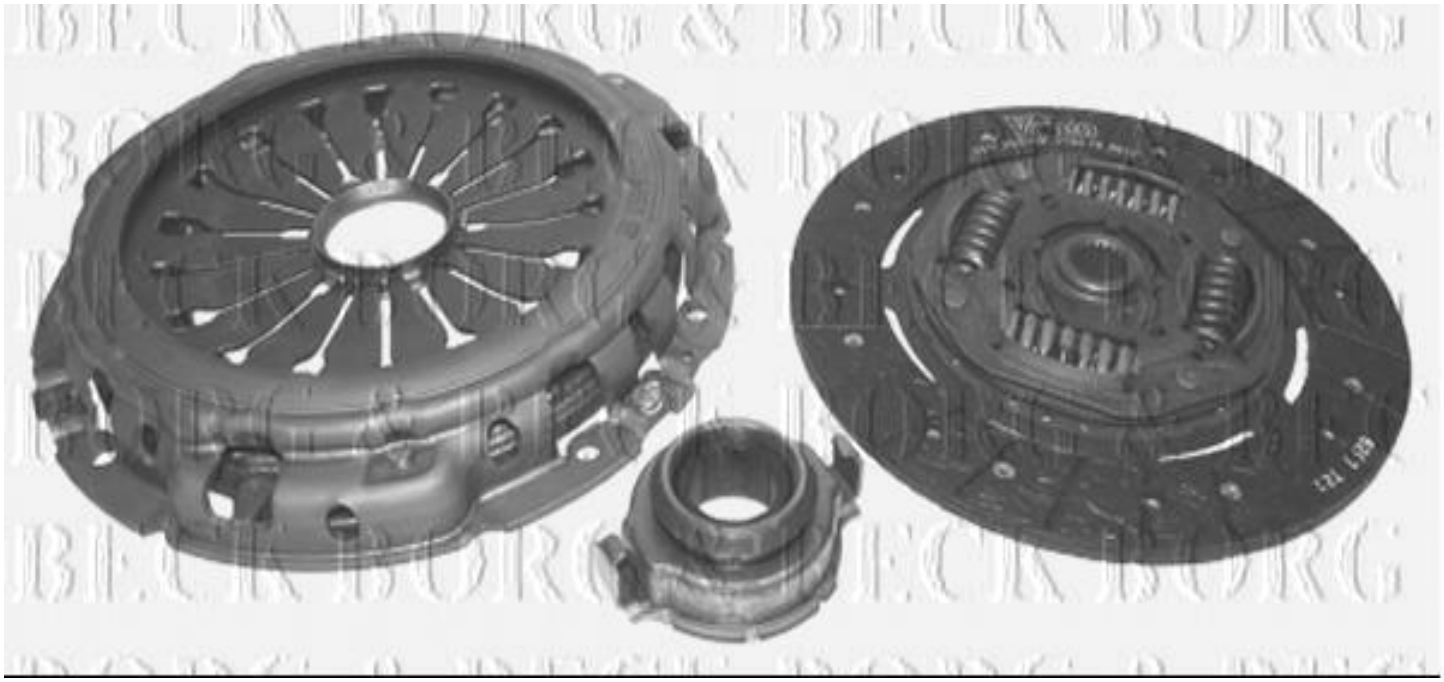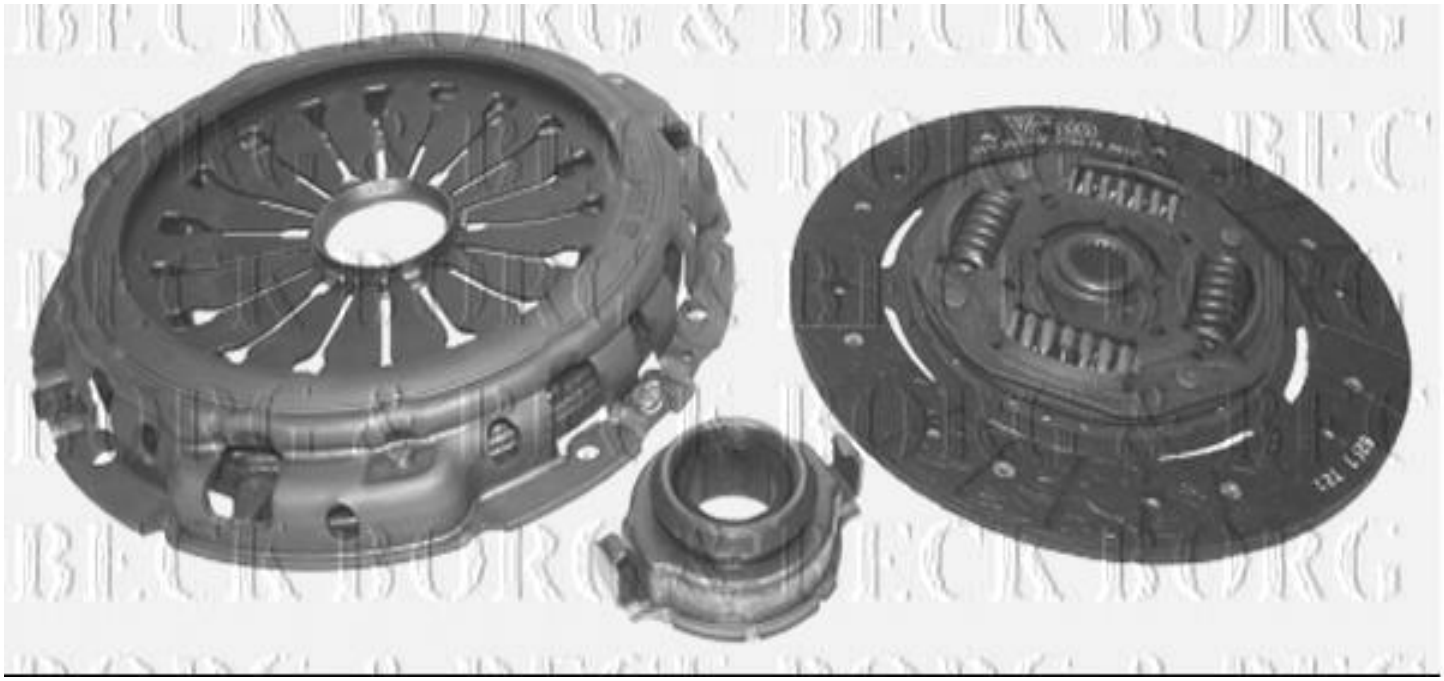
Diámetro interior [mm]: 20,2
Diámetro exterior [mm]: 23,2
Número dientes vástago entrada: 20