Borg & Beck - HK7824 - Kit de embrague

Diámetro interior [mm]: 20
Diámetro exterior [mm]: 22,4
Número dientes vástago entrada: 20
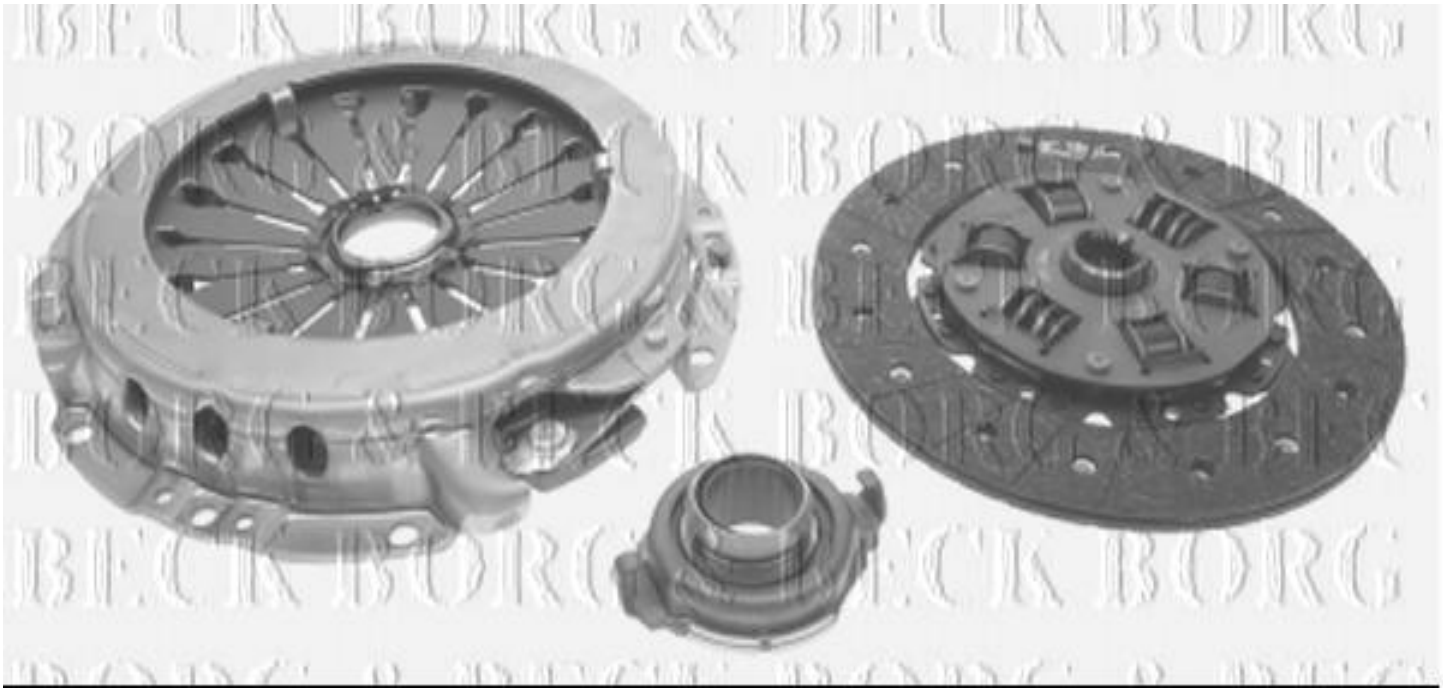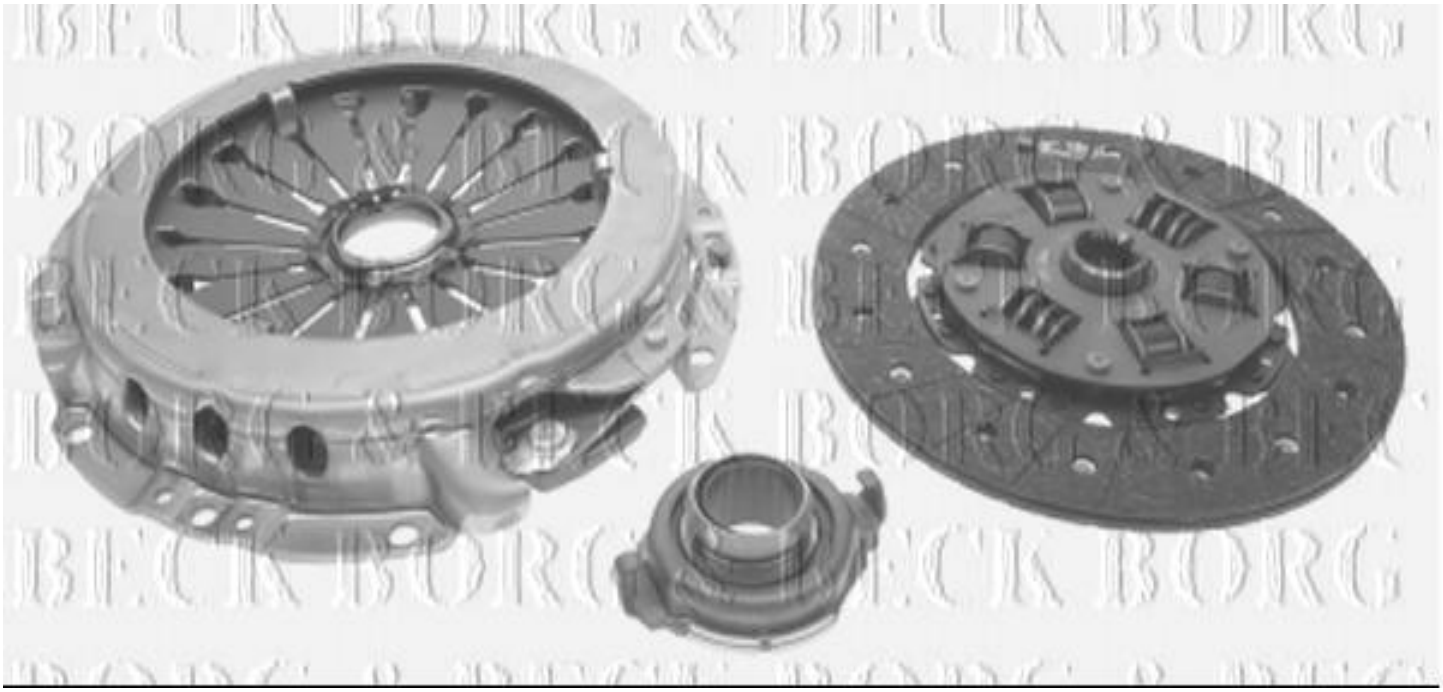
Diámetro interior [mm]: 20
Diámetro exterior [mm]: 22,4
Número dientes vástago entrada: 20