Borg & Beck - HK9653 - Kit de embrague

Diámetro interior [mm]: 20,12
Diámetro exterior [mm]: 22,7
Número dientes vástago entrada: 20
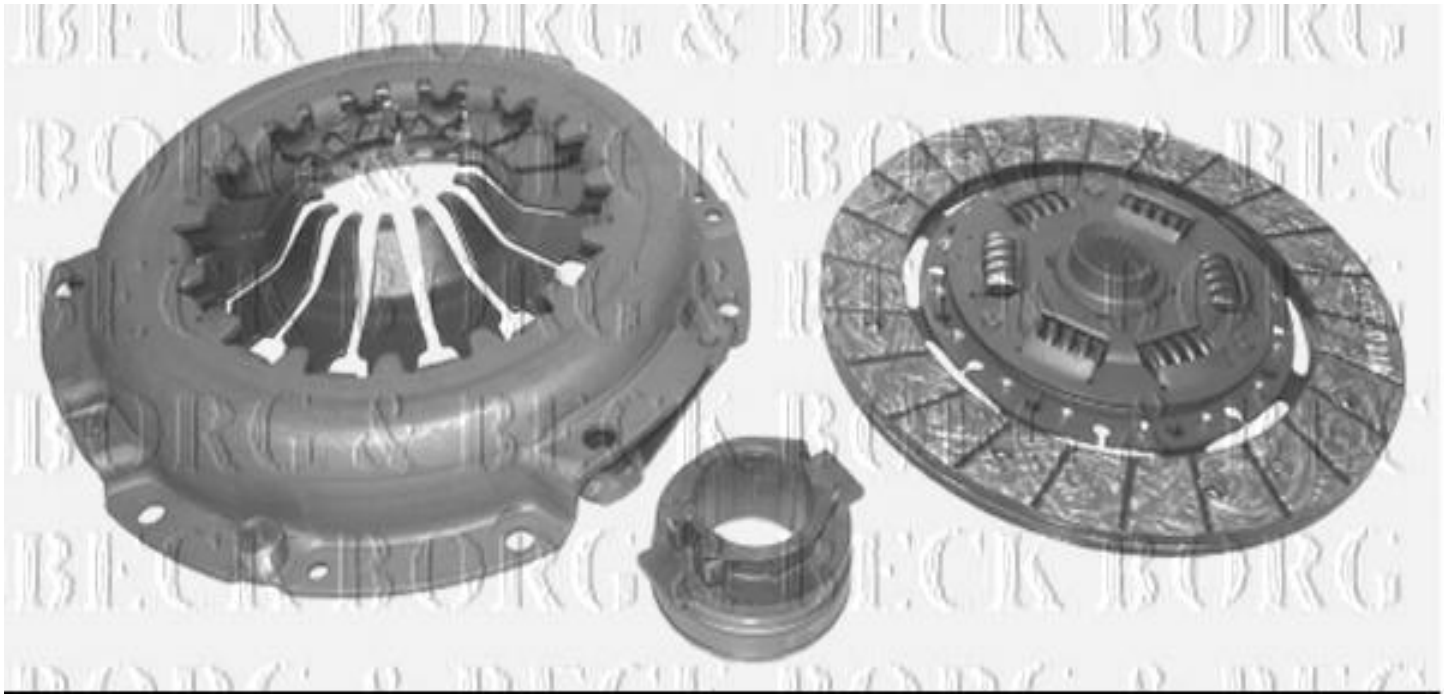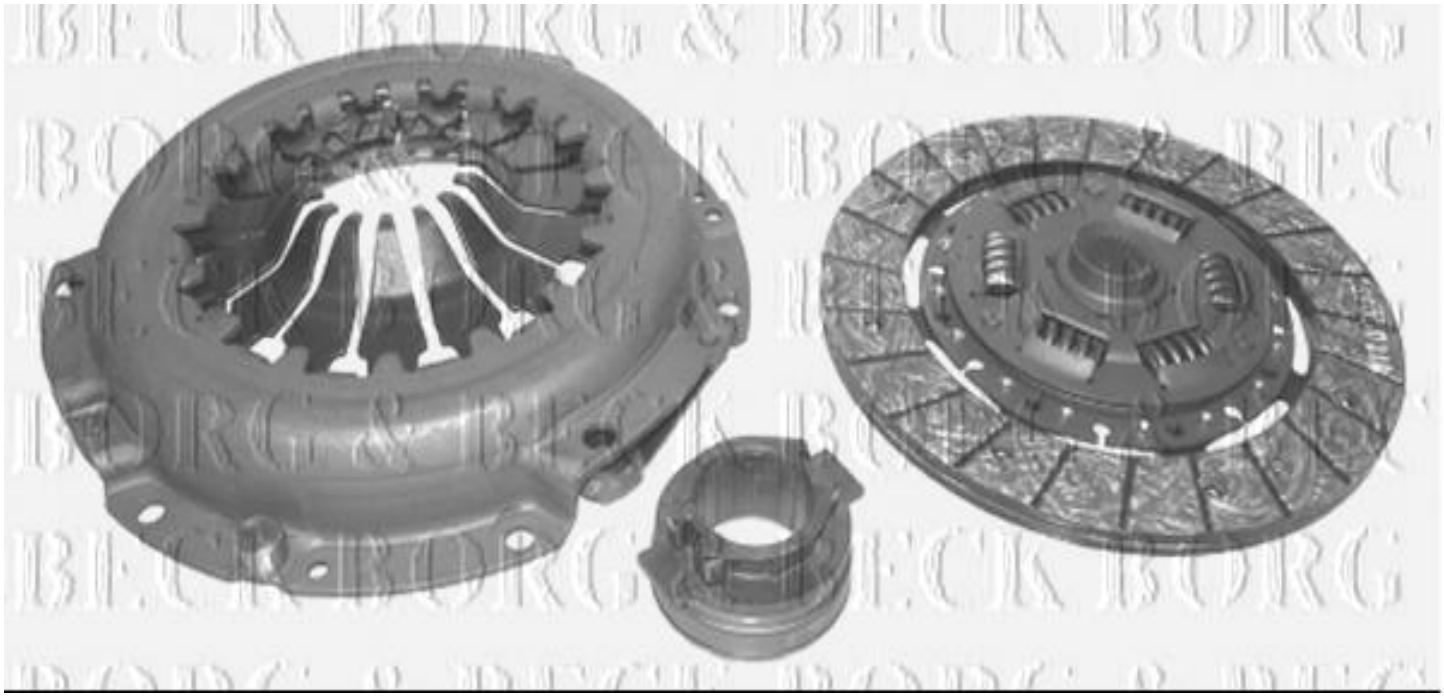
Diámetro interior [mm]: 20,12
Diámetro exterior [mm]: 22,7
Número dientes vástago entrada: 20