Borg & Beck - HKF1032 - Kit de embrague

Número dientes vástago entrada: 10
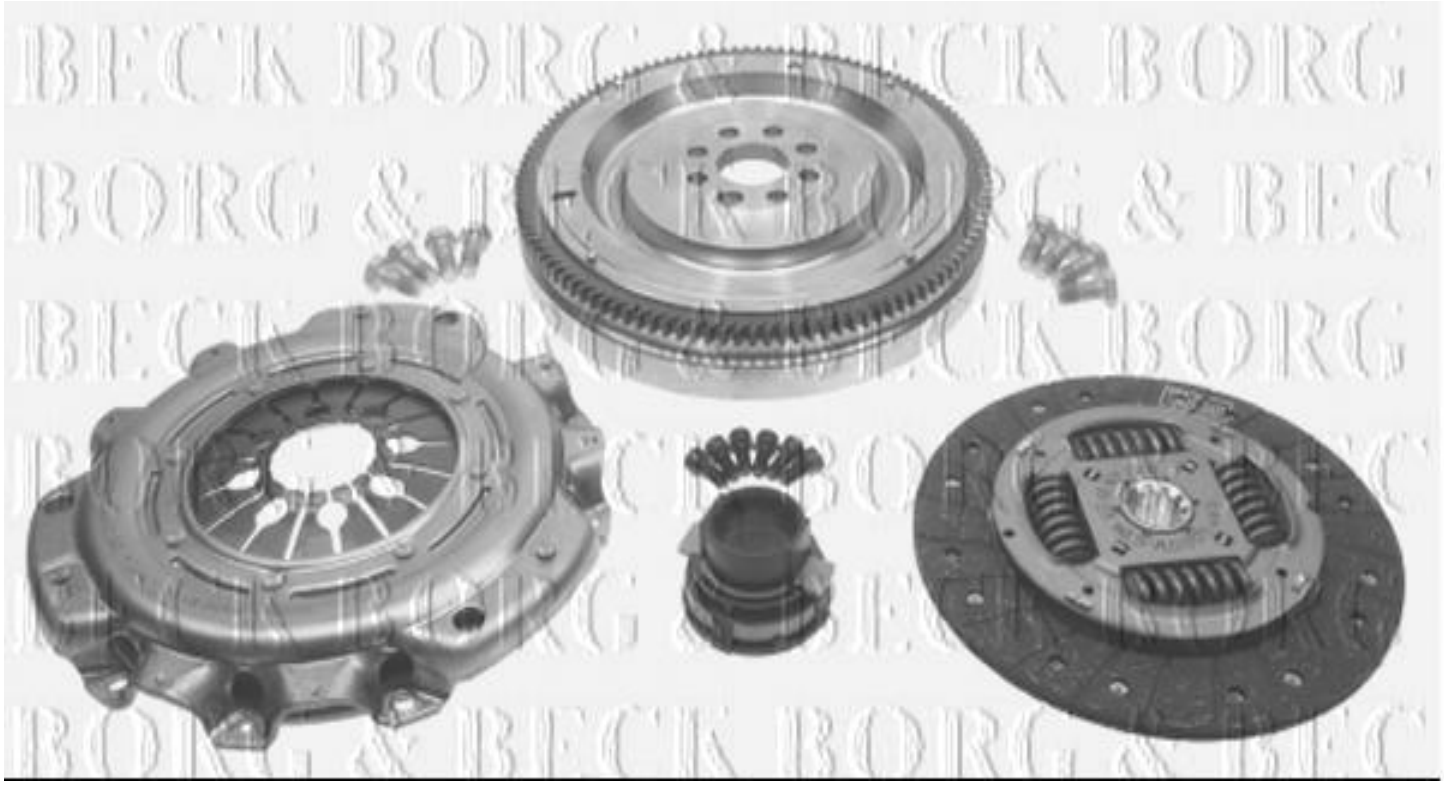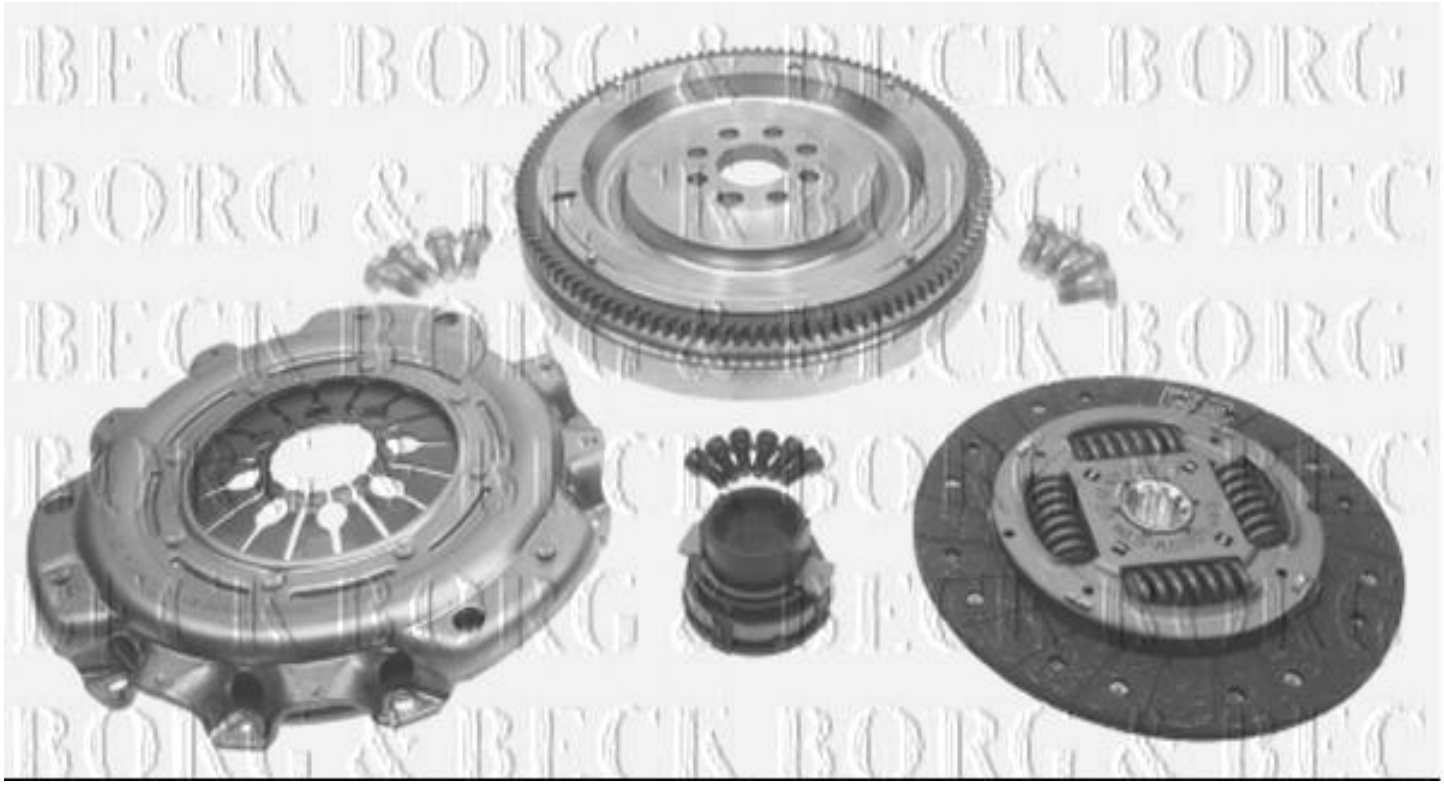
Número dientes vástago entrada: 10